Model:
BK/RK
BF/IF/RF

Teknisk manual	**DK**	**5**
Tekniska manual	**SE**	**11**
Technical manual	**UK**	**17**
Technische manual	**D**	**23**
Manuel technique	**F**	**29**
Libretto di istruzioni	**I**	**35**
Manual técnico	**E**	**41**
Manual técnico	**PT**	**47**
Руководство по эксплуатации	**RUS**	**53**

202-070726

DK Indholdsfortegnelse

Vigtige instruktioner	**5**
Udpakning og opstilling	**5**
Vending af dør	**6**
El-tilslutning	**7**
Opstart	**7**
Termostaten	**8**
Afrimning	**9**
Vedligeholdelse	**9**
Service	**10**
Bortskaffelse	**10**
Fysiske mål	**59**
Tekniske data	**62**
El-diagram	**63**
Køle-diagram	**64**
Parameter-oversigt	**65**

SE Innehåll

Viktiga anvisningar	**11**
Uppackning och uppställning	**11**
Vända dörren	**12**
Elanslutning	**13**
Driftsstart	**13**
Termostaten	**14**
Avfrostning	**15**
Underhåll	**15**
Service	**16**
Bortskaffande	**16**
Fysiska mått	**59**
Tekniska data	**62**
Elschema	**63**
Kylschema	**64**
Parameteröversikt	**65**

UK Contents

Important safety instructions	**17**
Unpacking and installation	**17**
Door reversal	**18**
Electrical connection	**19**
Start-up of the cabinet	**19**
Thermostat	**20**
Defrosting	**21**
Maintenance and cleaning	**21**
Service	**22**
Disposal	**22**
Dimensions	**59**
Technical data	**62**
Electrical circuit diagramme	**63**
Refrigeration system	**64**
Table of parameters	**65**

D Inhalt

Wichtige Sicherheitsvorschriften 23
Aufstellen 23
Wechseln des Türanschlages 24
Anschließen 25
Einschalten 25
Temperaturregelung 26
Abtauen 27
Reinigen 27
Wartung und Kundendienst 28
Entsorgung 28
Maβe 59
Technische Daten 62
Elektro Diagramm 63
Kühl Diagramm 64
Übersicht der Parameter 65

F Sommaire

Instructions importantes 29
Désassemblage et mise en place 29
Inversement de la porte 30
Branchement électrique 31
Démarrage 31
Thermostat 32
Dégivrage 33
Entretien 33
Service 34
Élimination 34
Dimensions 59
Spécifications techniques 62
Schéma électrique 63
Schéma frigorifique 64
Table des paramètres 65

I Sommario

Importanti nozioni di sicurezza 35
Rimozione dell'imballaggio e installazione 35
Capovolgimento delle porte 36
Inizializzazione dell'armadio 37
termostato 38
Sbrinamento 39
Manutenzione e pulizia 39
Assistenza 40
Smaltimento 40
Dimensioni 59
Informazioni tecniche 62
Diagrammi circuiti elettrici 63
Metodo di refrigerazione 64
Elenco dei parametri 65

E Contenido

Importantes instrucciones de seguridad 41
Desembalaje e instalación 41
Cambio de la puerta 42
Conexión electrica 43
Puesta en marcha del aparato 43
Termostato 44
Descongelación 45
Mantenimiento y limpieza 46
Servicio técnico 46
Como hacerse des del aparato 46
Dimensiones 59
Datos técnicos 62
Esquema eléctrico 63
El sistema de refrigeración 64
La mesa de parámetros 65

PT Índice

Instruções importantes de segurança 47
Desembalagem e instalação 47
Inversão da porta 48
Ligações Eléctricas 49
Arranque da arca 49
Termostato 50
Descongelamento 51
Manutenção e Limpeza 52
Assistência Técnica 52
Eliminação 52
Dimensões 59
Dados técnicos 62
Diagrama do circuito eléctrico 63
Sistema de refrigeração 64
Quadro de parâmetros 65

RUS Содержание

Внимание 53
Распаковка и установка 53
Переустанавка двери 54
Подключение к электросети 55
Запуск 55
Термостат 56
Размораживание 57
Техобслуживание 58
Устранение неполадок 58
Утилизация 58
Размеры 59
Техническая информация 62
Эл.диаграмма 63
Система охлаждения 64
Параметры 65

DK

Vigtige informationer

1. For at få det fulde udbytte af skabet, bør De læse denne brugsvejledning igennem.
2. Det er brugers ansvar at anvende skabet i henhold til instruktionerne.
3. Kontakt omgående forhandleren, såfremt der opstår fejl ved skabet.
4. Skabet bør anbringes i et tørt og tilstrækkeligt ventileret rum.
5. Skabet bør ikke placeres i nærheden af varmekilder eller direkte sollys.
6. Bemærk at alle elektriske apparater kan medføre farer.
7. Opbevar ikke eksplosionsfarlige stoffer, f.eks. gas, benzin, æter og lignende.
8. Der er ikke brugt asbest eller CFC i konstruktionen.
9. Olien i kompressoren indeholder ikke PCB.

Udpakning og opstilling

Skabet leveres emballeret og på træpalle, fjern dette. Udvendige flader er monteret med beskyttelsesfolie, dette fjernes inden opstilling.

For korrekt funktion er det vigtigt at skabet står lige efter opstilling, hvis det har ben kan disse justeres i højde, se fig. 1.1.

Fig. 1.1

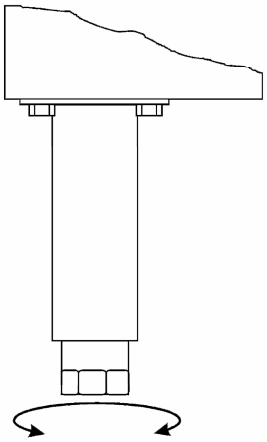

Hvis skabet indbygges, er man nødt til at tage hensyn til følgende:

1. Der skal være en passende luftsprække over skabet, mindst 15 cm., for at kølesystemet kan fungere tilfredsstillende.
2. Afstand til vægge o.lign. i hængselsiden skal være af passende størrelse, så man kan udskifte hylder og rengøre ved hængslet.

Vending af dør

HUSK dette skal foretages når døren er åben !
Åben toppen ved at fjerne markerede skruer i fig. 1.2, fjern låseskrue i dørfjeder, markeret i fig. 1.3, hængslet løsnes og døren løftes af.

Fig. 1.2

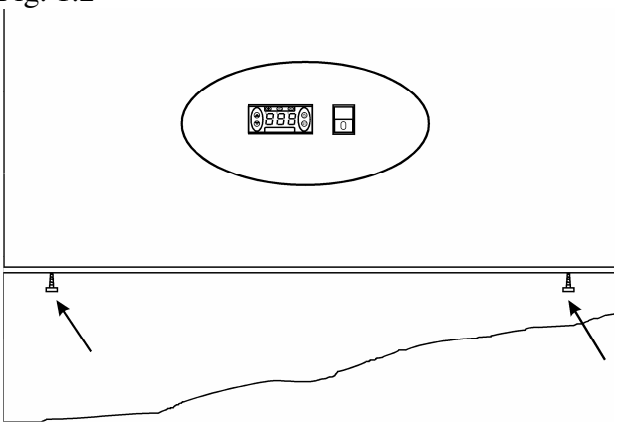

Fig. 1.3

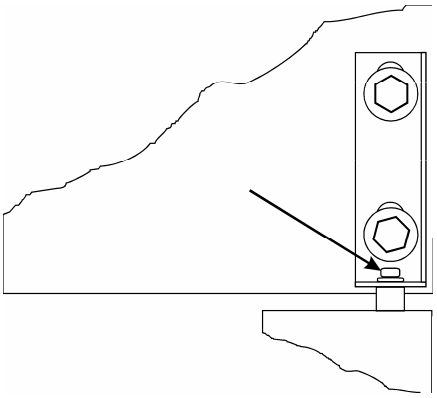

Døren ligges ned hvorefter dørfjederen og bund-bøsningen ombyttes, se fig. 1.4.

Fig. 1.4

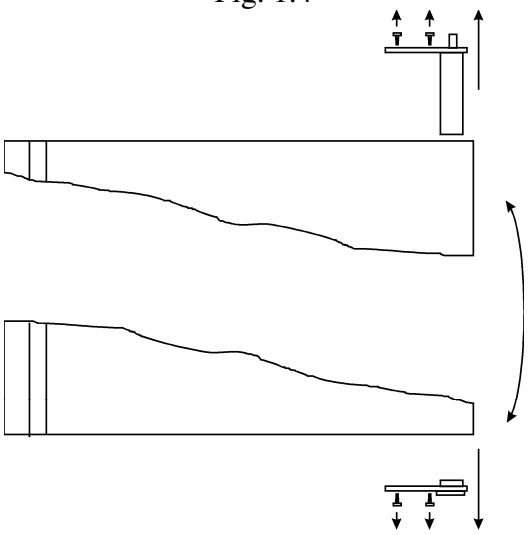

Bundhængsel flyttes ved at afmontere de forreste ben/hjul og derefter montere i modsatte side, se fig. 1.5.

Fig. 1.5

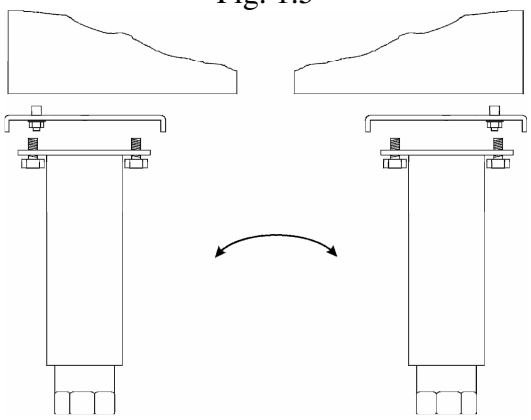

Tophængsel i ny hængselside løsnes og døren løftes på plads på bundhængsel. Hængsel trykkes ned på dørfjeder og fastgøres. Isæt låseskrue se fig. 1.6, luk og fastgør top med skruer se fig. 1.7.

Fig. 1.6

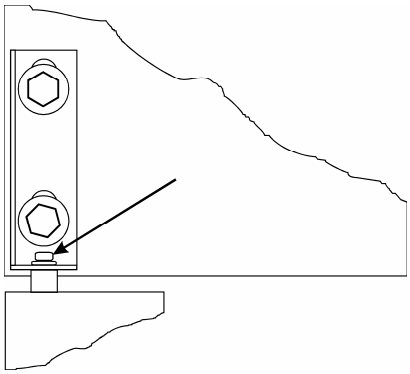

Fig. 1.7

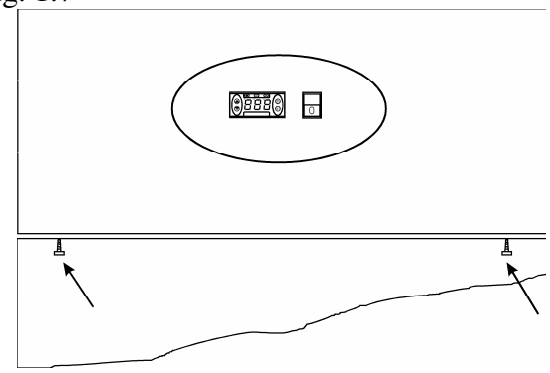

El-tilslutning

Skabet er beregnet for tilslutning til 220-240 V/50 Hz. Tilslutningen skal ske ved en stikkontakt, der bør være let tilgængelig.

Dette køleskab/fryseskab skal ekstrabeskyttes ifølge stærkstrømsreglementet. Dette gælder også, selvom der er tale om udskiftning af et eksisterende køleskab/fryseskab, der ikke har været ekstrabeskyttet. I bygninger opført før 1. april 1975 er ekstrabeskyttelsen i orden, hvis der er installeret HFI-afbryder, som beskytter den stikkontakt køleskabet/fryseskabet skal tilsluttes.

I begge disse tilfælde skal der, hvis stikkontakten er for trebenet stikprop, benyttes en trebenet stikprop, og lederen med grøn/gul isolation skal tilsluttes jordklemmen (mærket ⏚).
Hvis stikkontakten kun er for tobenet stikprop, benyttes en tobenet stikprop. Hvis brugeren selv monterer denne, skal lederen med grøn/gul isolation klippes af så tæt som muligt på det sted, hvor lederen går ind i stikproppen.
I alle andre tilfælde bør De lade en autoriseret el-installatør undersøge, hvordan De nemmest får ekstrabeskyttet køleskabet/fryseskabet. Hvis De ikke har ekstrabeskyttelse i bygningen i forvejen, anbefaler Elektricitetsrådet, at De lader el-installatøren opsætte en PFI- eller HPFI afbryder.

Opstart

Inden skabet tages i brug, anbefales det at rengøre dette, se afsnit om vedligeholdelse.

Vigtigt !
Hvis skabet har ligget ned under transport, vent 2 timer før opstart.
Husk at fjerne transportsikring på kompressor, fjern hele stangen som vist i fig. 1.8.

Fig. 1.8

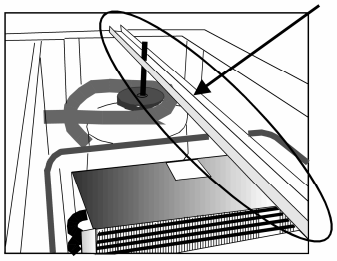

Tilslut skabet til stikkontakt og tænd for kontakten på kontrolpanel, se fig. 1.9.

Fig. 1.9

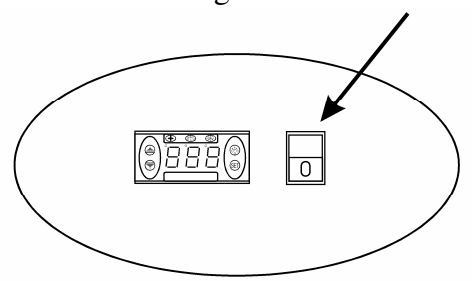

Termostaten

Termostaten er placeret i kontrolpanel, se fig. 2.0.

Fig. 2.0

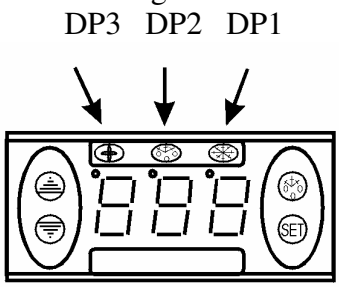

Termostaten er forprogrammeret til skabet, så i de fleste tilfælde er det unødvendigt at justere indstillinger.

Når skabet tændes vil display vise den aktuelle temperatur i skabet.

Indikations LED's:

DP1: Blinkende, indikerer at en parameter er under ændring.
Tændt, indikerer at kompressor er aktiveret.

DP2: Tændt, indikerer at afrimning er aktiveret.

DP3: Tændt, indikerer at fordamper-ventilator er aktiveret.

Tastatur lås:

+ Tryk på disse taster samtidigt i 5 sek. for at låse, display viser 'Pof' eller for at låse op, display viser 'Pon'.

Vis indstillet temperatur:

Tryk på denne tast og display viser den indstillede temperatur, tryk igen for at vende tilbage til normal visning.

Vis fordamper temperatur:

Hold denne tast inde for at se fordamperens temperatur, slip for at vende tilbage til normal visning.

Indstil ny temperatur:

SET Tryk på denne tast og display viser den indstillede temperatur.

Tryk på denne tast for at hæve den indstillede temperatur.

Tryk på denne tast for at sænke den indstillede temperatur.

SET Tryk på denne tast for at gemme den nye indstilling, display blinker med den nye værdi og vender derefter tilbage til normal visning.

Ændring af parametre:

SET Hold denne tast inde i 5 sek. for at få adgang til parameter-liste, display vil vise parameter-nummer og efter 2 sek. værdien af denne.

Tryk på denne tast for at øge værdien.

Tryk på denne tast for at sænke værdien.

SET Tryk på denne tast for at gemme den nye indstilling, display blinker med den nye værdi og viser derefter næste parameter.

Se parameter-oversigt fra side 65.

Fejlkoder:

PF1 Blinkende i display, betyder at skabets rum- føler er defekt.
Skabet vil tilstræbe at holde den indstillede temperatur indtil reparation.

PF2 Blinkende i display, betyder at skabets fordamper-føler er defekt.
Dette har ikke indflydelse på skabets drift, men bør udbedres snarest.

Afrimning

Skabet afrimer automatisk med forprogrammerede intervaller. Hvis skabet belastes ekstremt med hyppige åbninger af dør eller hyppig udskiftning af varer, kan det blive nødvendigt at udføre en manuel afrimning.

Tryk på denne tast i mere end 3 sec., dette vil starte en manuel afrimning og derefter vende tilbage til normal drift.

Tøvand ledes ud til fordampning i en beholder, der er placeret i kompressorrum.

Vedligeholdelse

Afbryd skabet på stikkontakten.

Med passende mellemrum skal skabet rengøres. Udvendig og indvendig rengøring foretages med svag sæbeopløsning og aftørres grundigt. Udvendige overflader kan vedligeholdes med stålolie.

Filteret på kondensatoren(se fig. 2.1), aftages og rengøres med støvsuger og evt. svag sæbeopløsning.

Fig. 2.1

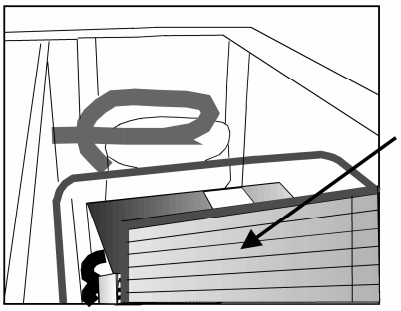

Rengøringsmidler må IKKE indeholde klor, klorforbindelser eller andre aggresive midler, da de kan forårsage tæringer på de rustfri flader og på det indvendige kølesystem.

Kondensator og det øvrige kompressorrum holdes bedst rent ved hjælp af en støvsuger og en stiv børste.

Der må ikke spules med vand i kompressorrummet, da der kan opstå kortslutninger og skader på de elektriske dele.

Service

Kølesystemet er et hermetisk lukket system og kræver ikke tilsyn, kun renholdelse.

Ved svigt i kølevirkningen, undersøg om årsagen er afbrydelse i stikkontakt eller sikringsgruppe.

Kan grunden til svigt ikke findes, må De henvende Dem til Deres leverandør. Ved al henvendelse bedes De oplyse skabets typenavn og serienummer. Disse oplysninger findes indvendigt i skabet på typenummerskiltet placeret øverst i højre side.

Bortskaffelse

Når det udtjente køleskab/fryseskab skal bortskaffes, skal det ske på en miljømæssig forsvarlig måde. Vær opmærksom på reglerne for bortskaffelse. Der kan være særlige krav og betingelser, der skal overholdes.

SE

Viktig information

1. Läs den här bruksanvisningen så att du får bästa möjliga nytta av skåpet.
2. Det är användarens ansvar att använda skåpet enligt anvisningarna.
3. Kontakta återförsäljaren omgående om det uppstår fel på skåpet.
4. Skåpet bör placeras i ett torrt rum med god ventilation.
5. Skåpet bör inte placeras i närheten av värmekällor eller i direkt solljus.
6. Observera att alla elektriska apparater kan innebära fara.
7. Förvara inte explosionsfarliga ämnen som t.ex. gas, bensin eter eller liknande.
8. Ingen asbest och inga freoner (CFC) har använts vid konstruktionen.
9. Oljan i kompressorn innehåller inte PCB.

Uppackning och uppställning

Skåpet levereras emballerat på träpall. Emballaget ska tas bort. Utvändiga ytor är monterade med skyddsfolie. Ta bort denna före montering.

För att funktionen ska bli korrekt är det viktigt att skåpet står plant efter monteringen. Om skåpet har ben kan dessa justeras i höjdled. Se fig. 1.1.

Fig. 1.1

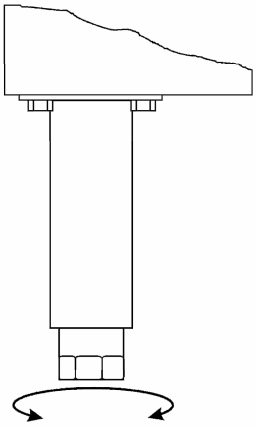

Om skåpet byggs in måste du ta hänsyn till följande:

1. Det ska finnas en lämplig luftspalt över skåpet (minst 15 cm) för att kylsystemet ska kunna fungera tillfredsställande.
2. Avstånd till väggar och liknande på gångjärnssidan ska vara av lämplig storlek, så att det blir möjligt att byta ut hyllor och rengöra vid gångjärnen.

Vända dörren

KOM IHÅG att detta ska göras medan dörren är öppen!
Öppna toppen genom att ta bort de markerade skruvarna i fig. 1.2. Ta bort låsskruvarna i dörrfjädern, markerade i fig. 1.3,
lossa sedan gångjärnet och lyft av dörren.

Fig. 1.2

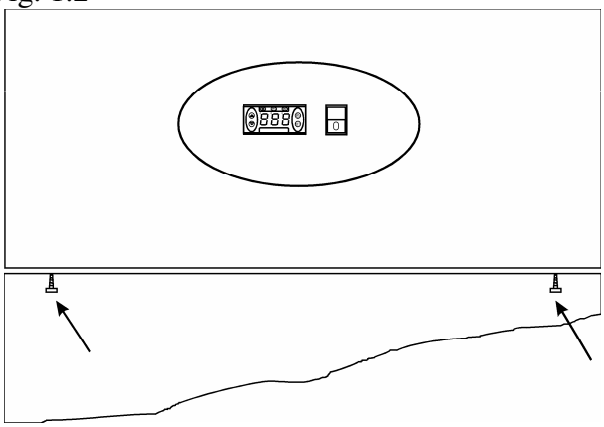

Fig. 1.3

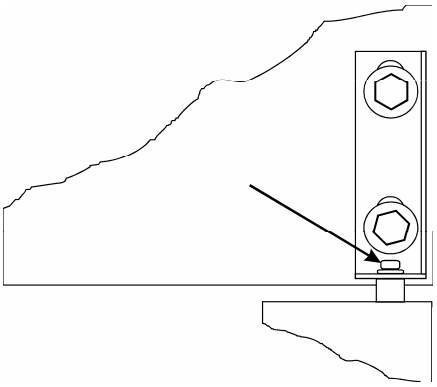

Lägg ned dörren och växla sedan dörrfjädern och nedre bussningen, se fig. 1.4.

Fig. 1.4

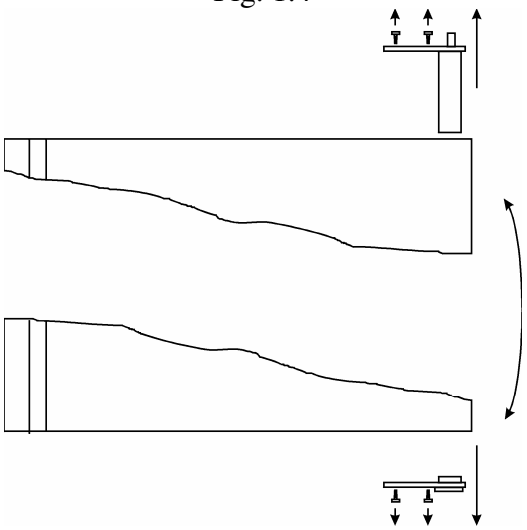

Nedre gångjärnet ska flyttas genom att demontera de främre benen/hjulen och därefter montera på motsatta sidan, se fig. 1.5.

Fig. 1.5

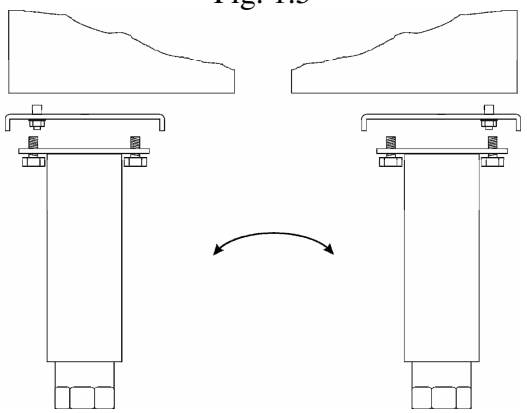

Lossa sedan övre gångjärnet på den nya gångjärnssidan och lyft dörren på plats på nedre gångjärnet. Tryck ner gångjärnet på dörrfjädern och fäst det. Sätt in låsskruvarna (se fig. 1.6) lås fast och fäst med skruvarna (se fig. 1.7).

Fig. 1.6

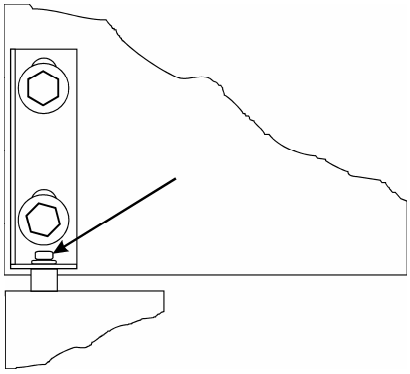

Fig. 1.7

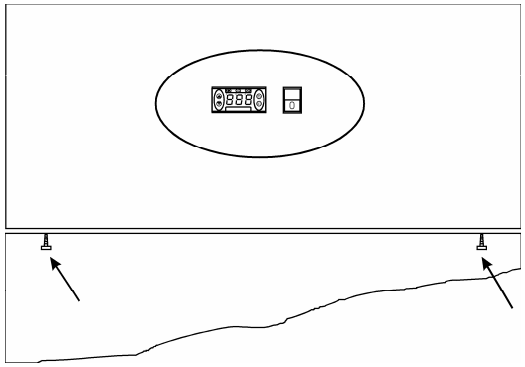

Elanslutning

Skåpet är beräknat för anslutning till 220–240 V/50 Hz. Anslutningen ska göras med en stickkontakt som bör vara lätt åtkomlig.

Detta kylskåp/frysskåp ska extraskyddas enligt starkströmsbestämmelserna. Detta gäller också även vid utbyte av ett befintligt kylskåp/frysskåp som inte haft sådant extraskydd.

Driftsstart

Innan skåpet tas i bruk ska det rengöras. Se avsnittet om underhåll.

Viktigt!
Om skåpet har legat ner under transporten ska du vänta två (2) timmar innan det startas.
Ta bort transportsäkringen på kompressorn genom att ta bort hela stången enligt fig. 1.8.

Fig. 1.8

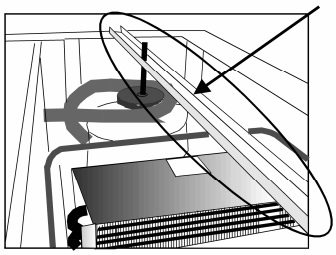

Anslut skåpet till vägguttaget och tryck på knappen på manöverpanelen, se fig. 1.9.

Fig. 1.9

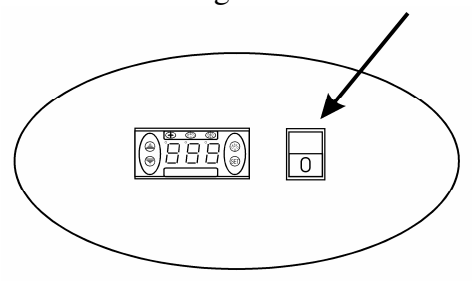

Termostaten

Termostaten sitter i manöverpanelen, se fig. 2.0.

Fig. 2.0

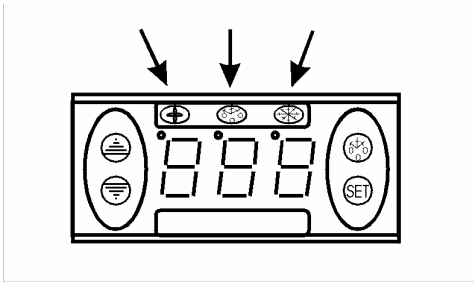

Termostaten är förprogrammerad för skåpet, och oftast behöver inga inställningar justeras.

När skåpet startas kommer displayen att visa den aktuella temperaturen i skåpet.

Lysdioder för indikering:

DP1: Blinkning: en parameter håller på att ändras.
Tänd: kompressorn är aktiv.

DP2: Tänd: avfrostning på.

DP3: Tänd: förångare-ventilator är aktiv.

Knapplås:

+ Tryck på dessa knappar samtidigt i fem (5) sek för att låsa, displayen visar ’Pof’ om du ska låsa upp visar displayen ’Pon’.

Visa inställd temperatur:

SET Tryck på den här knappen så visar displayen den inställda temperaturen. Tryck på nytt för att återvända till normal visning.

Visa förångningstemperatur:

Håll in den här knappen för att visa förångarens temperatur, släpp för att återgå till normal visning.

Ställa in ny temperatur:

Tryck på den här knappen så visar displayen den inställda temperaturen.

Tryck på den här knappen för att höja temperaturen.

Tryck på den här knappen för att sänka temperaturen.

Tryck på den här knappen för att spara den nya inställningen. Det nya värdet blinkar på displayen och därefter återgår displayen till normal visning.

Ändra parametrarna:

Håll in den här knappen under fem (5) sekunder så visas parameterlistan. Displayen visar först parameternummer och efter två (2) sekunder visas parametervärdet.

Tryck på den här knappen för att öka värdet.

Tryck på den här knappen för att minska värdet.

Tryck på den här knappen för att spara den nya inställningen. Det nya värdet blinkar på displayen och därefter visas nästa parameter.

Se parameteröversikt på sida 65.

Felkoder:

PF1 Blinkande display betyder att skåpets rumstemperaturgivare är defekt.
Skåpet försöker hålla den inställda temperaturen fram tills reparationen.

PF2 Blinkande display betyder att skåpets förångningsgivare är defekt.
Detta påverkar inte skåpets drift, men bör åtgärdas snarast möjligt.

Avfrostning

Skåpet avfrostas automatiskt enligt förprogrammerade intervall. Om skåpet belastas extremt mycket med återkommande öppningar av dörren eller återkommande byte av innehållet kan en manuell avfrostning bli nödvändig.

Tryck på den här knappen i minst tre (3) sekunder. Då startar den manuella avfrostningen och därefter återgår skåpet till normal drift.

Smältvatten leds ut till förångning i en behållare som sitter i kompressorutrymmet.

Underhåll

Bryt strömmen till skåpet genom att dra ut stickkontakten.

Skåpet ska rengöras med lämpliga mellanrum. Utvändig och invändig rengöring ska utföras med en svag tvållösning (milt diskmedel) och därefter ska skåpet torkas av noggrant. Utvändiga ytor kan underhållas med stålolja.

Filtret på kondensatorn (se fig. 2.1) kan tas loss och rengöras med dammsugare och eventuellt en svag tvållösning (milt diskmedel).

Fig. 2.1

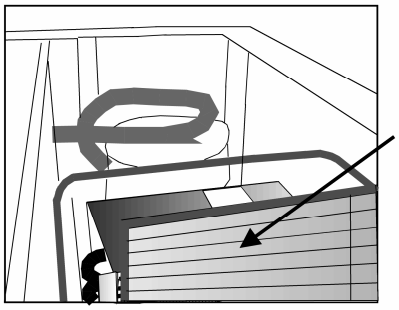

Rengöringsmedel får INTE innehålla klor, klorföreningar eller andra aggressiva medel eftersom de kan orsaka skador på de rostfria ytorna och på det interna kylsystemet.

Kondensatorn och det övriga kompressorutrymmet rengörs bäst med en dammsugare och en styv borste.

Du får inte spola vatten i kompressorrummet, eftersom detta kan orsaka kortslutningar och skador på de elektriska delarna.

Service

Kylsystemet är ett hermetiskt slutet system och kräver ingen tillsyn – endast rengörning.

Vid dålig kylverkan: kontrollera först om orsaken är ett avbrott i stickkontakten eller proppskåpet.

Kontakta återförsäljaren om det inte går att lokalisera felet. Vi ber dig alltid uppge skåpets typbeteckning och serienummer vid alla kontakter med oss. Informationen sitter på skåpets insida, på märkskylten överst på högra sidan.

Bortskaffande

Ett uttjänt kyl-/frysskåp måste bortskaffas på ett miljömässigt försvarbart sätt. Var uppmärksam på vilka regler som gäller för bortskaffande. Det kan finnas särskilda krav och bestämmelser som måste följas.

UK

Important safety instructions

1. To obtain full use of the cabinet, we recommend reading this instruction manual.
2. It is the user's responsibility to operate the appliance in accordance with the instructions given.
3. Contact your dealer immediately in case of any malfunctions.
4. Place the cabinet in a dry and ventilated place.
5. Keep the cabinet away from strongly heat-emitting sources and do not expose it to direct sunlight.
6. Always keep in mind that all electrical devices are sources of potential danger.
7. Do not store inflammable material such as thinner, gasoline etc. in the cabinet.
8. We declare that no asbestos nor any CFC are used in the construction.
9. The oil in the compressor does not contain PCB.

Unpacking and installation

Remove the wooden pallet and the packing. External surfaces are supplied with a protection foil, which must be removed before installation.

To ensure correct function it is important that the cabinet is level. If the cabinet is supplied with legs, these can be adjusted. See fig. 1.1.

Fig. 1.1

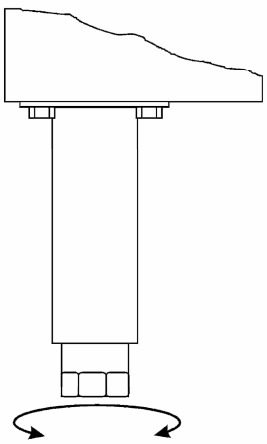

If you want to build in your cabinet please note the following:

1. There must be at least 15 cm free space above the cabinet in order for the cooling system to work satisfactorily.
2. There must be sufficient space at the hinge side to clean and replace the shelves and clean around the hinge.

Door reversal

NOTE that the following procedure must be made with the door open!

Open the top by removing the screws shown in fig. 1.2. Remove lock screw in door spring as shown in fig. 1.3. Loosen the hinge and remove the door.

Fig. 1.2

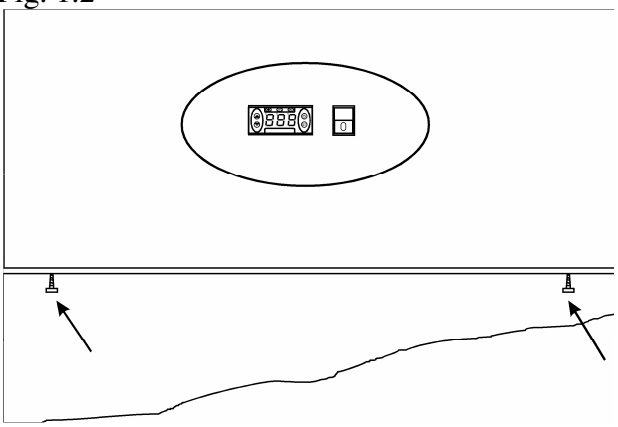

Fig. 1.3

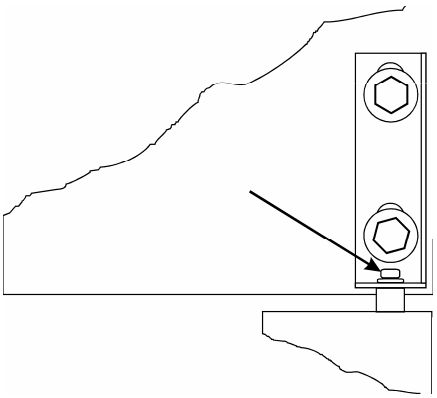

The door is placed horizontally and the door spring and bottom bush are reversed, see fig. 1.4.

Fig. 1.4

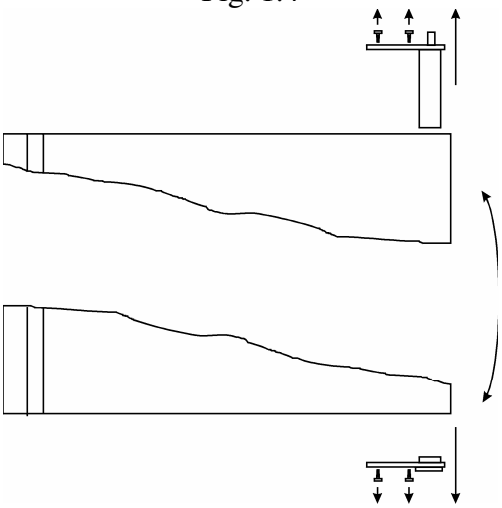

The bottom hinge is reversed by demounting the front legs/wheels and mount them in the other side of the cabinet, see fig. 1.5.

Fig. 1.5

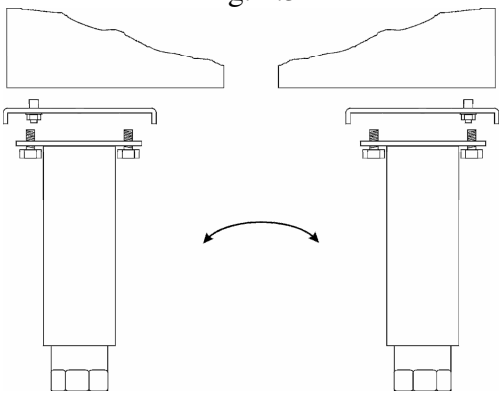

Loosen the top hinge in the new hinge side and replace the door on the bottom hinge. The hinge is pressed downwards on the door spring and is fastened. Put in the lock screw see fig. 1.6, close and fasten the top with screws, see fig. 1.7.

Fig. 1.6

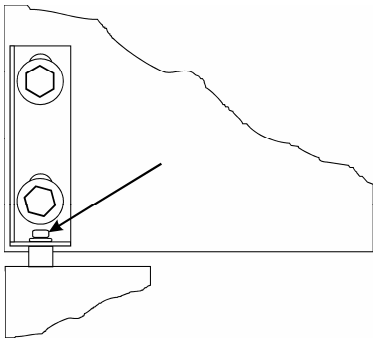

Fig. 1.7

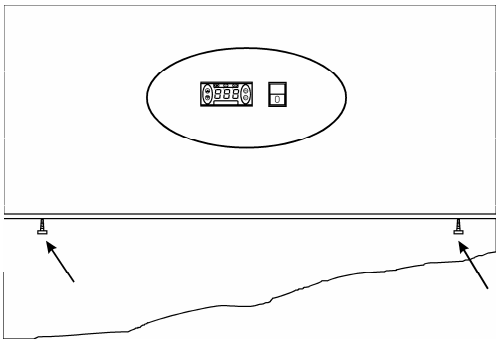

Electrical connecting

The cabinet operates on 230 V/50 Hz.

The wall socket should be easily accessible.

All earthing requirements stipulated by the local electricity authorities must be observed. The cabinet plug and wall socket should then give correct earthing. If in doubt, contact your local supplier or authorized electrician.

The flexible cord fitted to this appliance has three cores for use with a 3-pin 13-Amp or 3-pin 15-Amp plug. If a B.S. 1363 (13-Amp) fused plug is used, it should be fitted with a 13-Amp fuse.

The wires in this mains lead are coloured in accordance with the following code:
Green/Yellow: Earth, Blue: Neutral, Brown: Live.

The main electrical connections must be done by skilled electricians.

Start-up of the cabinet

Before use, we recommend that the cabinet is cleaned, see the section on maintenance and cleaning.

Important !
If the cabinet has been horizontally placed during transport, please wait 2 hours before starting up the cabinet.
Remember to remove the transport safety device on the compressor. Remove the whole bar as shown in fig. 1.8.

Fig. 1.8

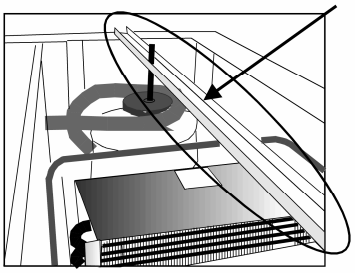

Connect the cabinet to a socket and turn on the switch on the control panel, see fig. 1.9.

Fig. 1.9

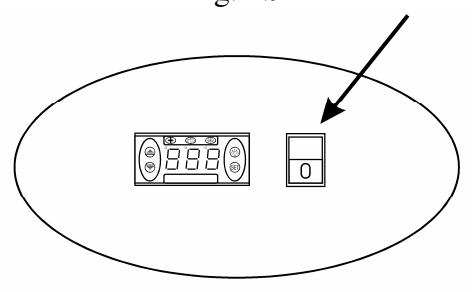

Thermostat

The thermostat is placed in the control panel, see fig. 2.0.

Fig. 2.0

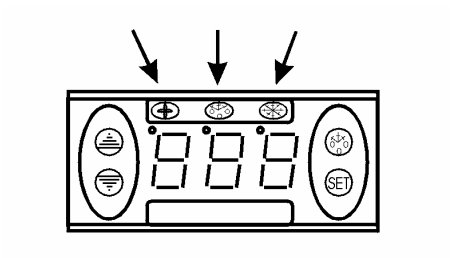

The thermostat has been pre-set and in most cases it is not necessary to adjust the settings.

When turning on the cabinet the display will show the current temperature in the cabinet.

Indications LED's:

DP1: Flashing, indicates that a parameter is being changed
Switched on, indicates that the compressor is activated

DP2: Switched on, indicates that defrosting is activated.

DP3: Switched on, indicates that the evaporator fan is activated.

Keyboard lock:

+ To lock or unlock the keyboard, press these keys simultaneously for about 5 seconds (to lock the display reads 'Pof', to unlock the display reads 'Pon').

Display set temperature:

SET Press this key and the display will show the set temperature. Press the key again to return to normal reading

Display evaporator temperature:

Press this key continously to show the evaporator temperature, let go to return to normal reading.

Set new temperature:

SET Press this key and the display shows the set temperature.

Press this key to increase the set temperature.

Press this key to lower the set temperature.

SET Press this key to save the new settings. The display will flash with the new value and will then return to normal reading.

Changing of parameters:

SET Press this key continuously for 5 seconds to access the list of parameters. The display will show the number of the parameter and after 2 seconds the value.

Press this key to increase the value.

Press this key to lower the value.

SET Press this key to save the new settings. The display will flash with the new value and will then return to normal reading.

See table of parameters from page 65.

Alarm codes:

PF1 Flashing in the display: indicates that the cabinet sensor is defective.
The cabinet will strive to keep the set temperature until it has been repaired.

PF2 Flashing in the display: indicates that the evaporator sensor is defective.
This does not influence the operation of the cabinet, but should be repaired as soon as possible.

Defrosting

The cabinet defrosts automatically with pre-set intervals. If the door to the cabinet is opened or the contents of the cabinet is changed frequently it may become necessary to defrost the cabinet manually.

Pressing this key continuously for more than 3 seconds will start a manual defrosting and then return to normal operation.

Defrosted water runs to a container placed in the compressor compartment and evaporates.

Maintenance and cleaning

Switch the cooler off at the socket.

The cabinet must be periodically cleaned. Clean the external and internal surfaces of the cabinet with a light soap solution and subsequently wipe dry. External surfaces can be maintained using steel oil.

Remove the condenser filter (see fig. 2.1), and clean it with a vacuum cleaner and if necessary a light soap solution.

Fig. 2.1

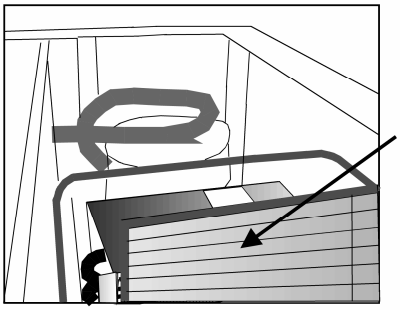

Do NOT use cleansers containing chlorine or other harsh cleansers, as these can damage the stainless steel surfaces and the internal cooling system.

Clean the condenser and the compressor compartment using a vacuum cleaner and a stiff brush.

Do NOT hose the compressor compartment with water as this can cause short circuits and damage on the electrical parts.

Service

The cooling system is a hermetically sealed system and does not require supervision, only cleaning.

If the cabinet fails to cool, check if the reason is a power cut.

If you cannot locate the reason to the failure of the cabinet, please contact your supplier. Please inform model and serial number of the cabinet. You can find this information on the rating label which is placed inside the cabinet in the top right hand side.

Disposal

Disposal of the cabinet must take place in an environmentally correct way. Please note existing regulation on disposal. There may be special requirements and conditions which must be observed.

D

Wichtige Sicherheitsvorschriften

1. Vor Inbetriebnahme des Gerätes machen Sie sich bitte mit der Gebrauchanweisung insbesondere der Sicherheitsvorschriften vertraut.
2. Bei Zuwiderhandlung gegen diese oder fahrlässigem Gebrauch übernimmt der Anwender des Produktes die Haftung für eventuell dadurch entstehende Sach- sowie Personschäden.
3. Im Falle einer Störung kontaktieren Sie bitte daher umgehend Ihren Fachhändler.
4. Platzieren Sie den Schrank an einem trockenen Standort.
5. Der Schrank darf nicht in der Nähe von Hitzeabstrahlenden Geräten platziert werden. Vermeiden Sie Standorte mit direktem Sonnenlicht.
6. Bitte denken Sie daran, dass alle elektrischen Geräte gefährlich sein können.
7. Bewahren Sie keine explosiven Stoffe wie z.B. chemische Verdünnungsmittel und Benzin in diesem Gerät auf.
8. Wir erklären, dass kein Asbest noch CFC im Aufbau verwendet worden ist.
9. Das Öl im Kompressor enthält nicht PWB.

Aufstellung

Der Schrank wird auf einer Holzpalette für sicheren Transport geliefert. Entfernen Sie diese und stellen Sie den Schrank in einer geraden/waagrechten Position auf.

Schränke mit Beinen werden mit Hilfe der einstellbaren Beine waagerecht aufgestellt, sehe Fig. 1.1.

Fig. 1.1

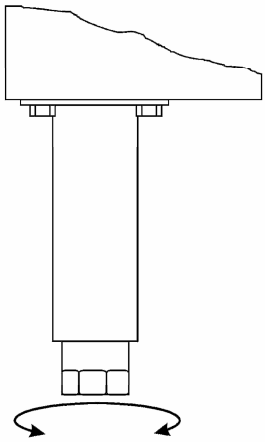

Bitte beachten Sie unbedingt folgende Einbauhinweise:

1. Mindestens 15 cm müssen oberhalb des Gerätes frei gehalten werden, damit das Kühlsystem ordnungsgemäβ funktioniert.
2. Achten Sie auf genügend Freiraum an der Seite des Scharnier-/Türanschlages um das Gerät reinigen und der Roste/Einlegeböden ersetzen bzw. entnehmen zu können.

Wechseln des Türanschlages

Wichtig! Die Tür muss geschlossen werden, wenn der Türanschlag gewechselt wird!
Öffnen Sie das Top um die in Fig. 1.2 markierte Schrauben zu entfernen. Entfernen Sie die Schlossschraube in der Türfeder, wie in Fig. 1.3 markiert. Danach lösen sie das Türscharnier und heben die Tür aus.

Fig. 1.2

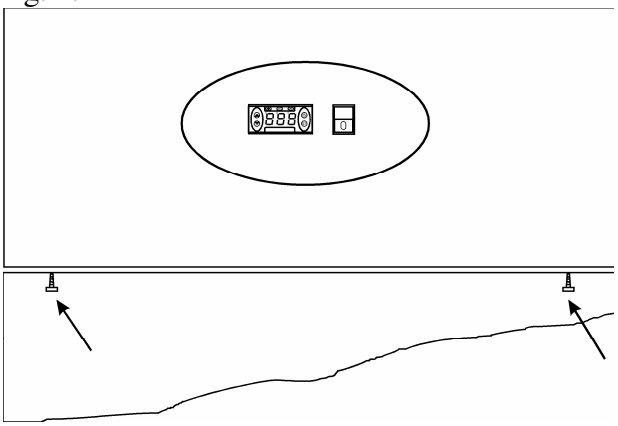

Fig. 1.3

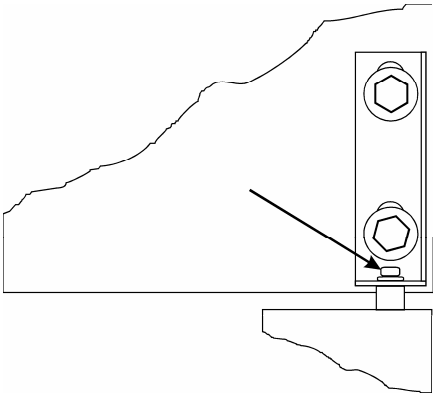

Legen Sie die Tür in der horizontaler Position und wechseln Sie die Türfeder und die Bodenbusche, siehe Fig. 1.4.

Fig. 1.4

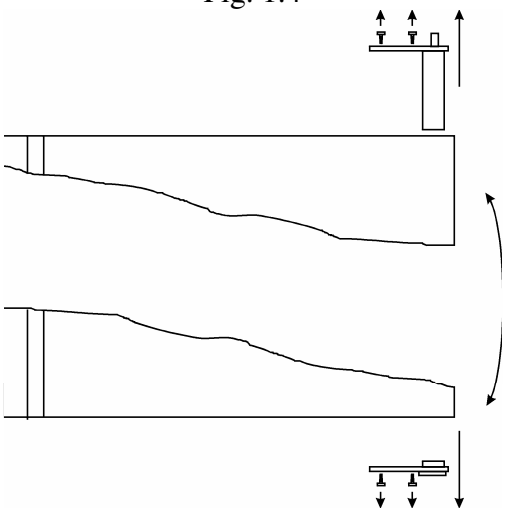

Um das Bodenscharnier zu wechseln muss man die vorne Stellschrauben/Rollen abmontieren und danach das Scharnier in der anderen Seite montieren, siehe Fig. 1.5.

Fig. 1.5

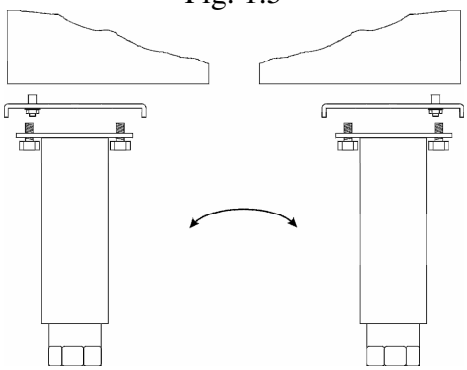

Lösen Sie das Obenscharnier in der neuen Scharnierseite und heben sie die Tür wieder auf das Bodenscharnier auf.

Drücken Sie das Scharnier auf der Türfeder und festmachen. Setzen Sie die Schlossschraube ein (siehe Fig. 1.6), das Top zumachen und mit Schrauben festmachen. Siehe Fig. 1.7.

Fig. 1.6

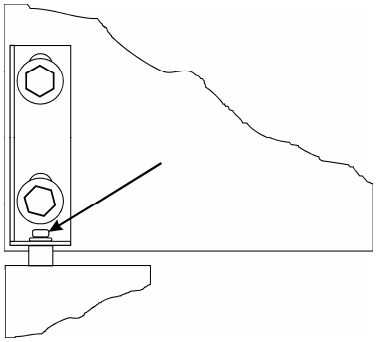

Fig. 1.7

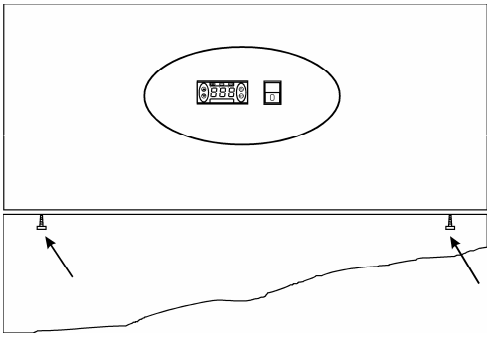

Anschließen

Das Gerät hat eine Spannung von 230 V/50 Hz.

Der Stecker muss geerdet sein (Schuko).

Müssen Sie das Kabel ersetzen, benutzen Sie unbedingt ein entsprechendes geerdetes Kabel.

Bitte beachten Sie, dass der Anschluss lediglich durch einen erfahrenen Elektriker erfolgen darf.

Wenn der Kabel beschädigt ist, sollte es bei entweder der Hersteller oder ein Service Vertreter ersetzt werden um Gefahr zu vermeiden.

Einschalten

Es empfiehlt sich das Gerät vor Inbetriebnahme zu reinigen (Näheres unter „Reinigen“).

Wichtig!
Wenn der Schrank liegend geliefert ist, warten Sie 2 Stunden vor Einschalten.
Bitte erinnern Sie die Transportsicherung auf dem Kompressor zu entfernen. Die ganze Stange entfernen wie auf Fig. 1.8 gezeigt.

Fig. 1.8

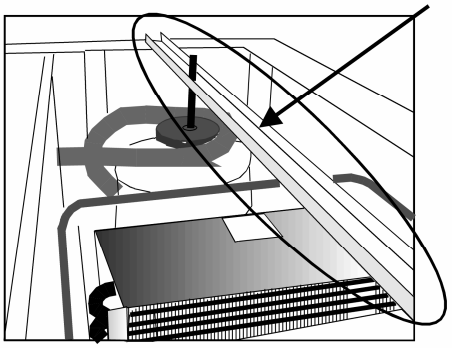

Mit dem Anschließen d.h. Netzstecker in Steckdose und der Schalter am Panel einschalten ist das Gerät betriebsbereit, sehe Fig. 1.9.

Fig. 1.9

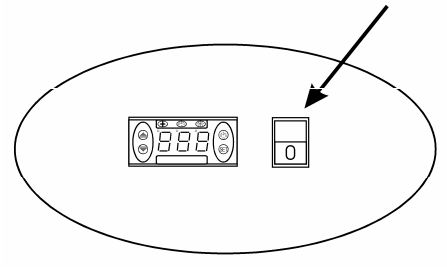

Temperaturregelung

Der Regler ist im Kontrollpaneel plaziert, siehe Fig. 2.0.

Fig. 2.0

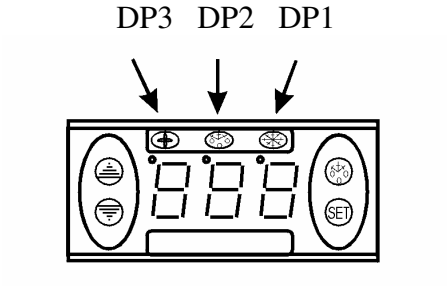

Der Regler ist voreingestellt für den Schrank und normalerweise es ist nicht notwendig die Einstellung zu regulieren.

Bei Anschließen zeigt das Display die aktuelle Temperatur im Schrank.

Indikations LED's:

DP1: Lampe blinkt: zeigt an, dass ein Parameter geändert wird.
Lampe eingeschaltet: zeigt an, dass der Kompressor aktiv ist.

DP2: Lampe eingeschaltet: zeigt an, dass die Abtauung aktiv ist.

DP3: Lampe eingeschaltet: zeigt an, dass der Verdampferventilator aktiv ist. .

Tastaturschloss:

+ Drücken Sie gleichzeitig auf diese Tasten für 5 Sekunden um die Tastatur zu verschliessen (Display zeigt „Pof") oder aufzuschliessen (Display zeigt 'Pon').

Eingestellte Temperatur zeigen

SET Drücken Sie auf diese Taste und die eingestellte Temperatur erscheint im Display. Nochmals drücken um die normale Temperatur zu zeigen

Verdampfertemperatur zeigen:

Drücken Sie auf diese Taste und halten Sie die Taste nieder um die Verdampfertemperatur zu zeigen. Loslassen um die normale Temperatur wieder zu zeigen.

Neue Temperatur einstellen:

SET Drücken Sie auf diese Taste und Display zeigt die eingestellte Temperatur.

Drücken Sie auf diese Taste um die eingestellte Temperatur zu erhöhen.

Drücken Sie auf diese Taste um die eingestellte Temperatur zu senken.

SET Drücken Sie auf diese Taste um die neue Einstellung zu lagern. Display blinkt mit den neuen Wert und geht zurück zu der normalen Funktion.

Änderung der Parameter:

SET Drücken Sie auf diese Taste für 5 Sekunden um Zugang in der Parameterliste zu gelangen. Das Display zeigt die Parameternummer und nach 2 Sekunden den Wert.

Drücken Sie auf diese Taste um den Wert zu erhöhen.

Drücken Sie auf diese Taste um den Wert zu senken.

SET Drücken Sie auf diese Taste um die neue Einstellung zu lagern. Das Display blinkt mit dem neuen Wert und zeigt den nächsten Parameter.

Siehe Parameterübersicht vom Seite 65.

Störungsanzeigen:

PF1 Erscheint in Display: bedeutet das der Raumsensor defekt ist. Kundendienst heranziehen. Der Schrank versucht die eingestellte Temperatur bis Reparatur zu halten.

PF2 Erscheint in Display: bedeutet das der Verdampfersensor defekt ist. Kundendienst heranziehen. Es hat kein Einfluss auf den Betrieb des Schrankes, es ist aber notwendig schnellstens zu besichtigen.

Abtauen

Der Schrank wird in vorprogrammierten Intervallen automatisch abgetaut. Falls der Schrank mit häufigen Öffnungen der Tür order häufigen Auswechseln von Gefriergut äußerst belastet wird, ist es vielleicht notwendig der Schrank manuell abzutauen.

Drücken Sie auf diese Taste länger als 3 Sekunden fängt die manuellen Abtauung an, und der Schrank wird danach zu normalen Betrieb zurückkehren.

Tauwasser zur Verdampfung wird in einen Behälter im Kompressorraum abgelassen.

Reinigung und Pflege Ihres Gerätes

Der Schrank auf Steckdose ausschalten.

In regelmäßigen Zwischenräumen den Schrank mit mildem Geschirrspülmittel innen und außen reinigen. Alles mit einem Tuch gut trocken. Oberflächen außen mit Stahlöl behandeln.

Der Filter auf dem Kondensator (sehe Fig. 2.1) entfernen und mit Staubsauger und eventuell auch mit mildem Geschirrspülmittel reinigen.

Fig. 2.1

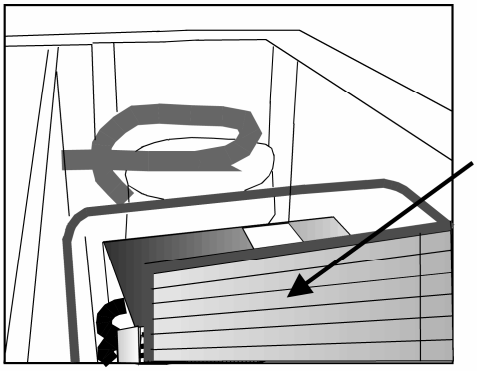

Verwenden Sie keine säurehaltige oder chemische Putz- oder Lösungsmittel, diese könnten Rostfraß auf die Edelstahlflächen und dem Innenkühlsystem verursachen.

Kondensator und das übrige Kompressorraum mit Staubsauger und eine steife Bürste reinigen.

Achten Sie darauf, dass kein Wasser im Kompressorraum und in den elektrischen Teilen kommt, was Kurzschluss verursachen kann.

Wartung und Kundendienst

Das Kühlsystem ist ein hermetisch geschlossenes System und fordert keine Besichtigung, sondern Reinigung.

Bei Ausfall der Kühlung prüfen Sie ob der Netzstecker richtig in der Stockdose sitzt und ob die Sicherung der Stockdose in Ordnung ist.

Wenn keine Ursachen vorliegen und Sie die Störung nicht selbst beseitigen können, wenden Sie sich bitte an die Kundendienststelle. Teilen Sie die Typenbezeichnung und Seriennummer mit. Diese Informationen finden Sie auf den Typenschild im Schrank an der rechten Seite oben.

Entsorgung

Wenn der Schrank ausgedient hat, muss die Entsorgung auf eine umweltmäßige anständige art und weise vorgenommen werden. Beachten Sie die Vorschriften für Entsorgung. Es gäbe z.B. Spezialforderungen und Bedingungen zu beachten.

F

Instructions importantes

1. Avant d'utiliser votre armoire, nous vous recommandons de lire ce mode d'emploi dans son entier.
2. C'est la responsabilité de l'utilisateur de manier l'appareil selon les instructions données.
3. Contacter votre revendeur immédiatement en cas de défauts de fonctionnement de l'armoire.
4. L'armoire doit être placée dans un endroit sec et ventilé.
5. L'armoire ne doit pas être exposée aux rayons du soleil ou à tout autre source de chaleur.
6. N'oublier pas que tous les appareils électriques sont des sources de danger potentiel.
7. Ne conserver pas et n'utilisez pas des produits qui pourraient provoquer des explosions ou qui sont inflammables, tels que gaz, briquets, essence, éther etc. dans l'armoire.
8. Aucune asbeste ou CFC est utilisée dans la construction de l'armoire.
9. L'huile dans le compresseur ne contient pas de PCB.

Désassemblage et mise en place

L'armoire est livrée avec une palette en bois afin de l'assurer pendant le transport. Enlever la palette et placer l'armoire d'une position verticale. Les surfaces extérieures sont équippées d'un film pelable, qu'il faut enlever avant la mise en place.
Lors de la mise en place, l'armoire doit être de niveau, ce qui s'obtient aisément grâce aux pieds réglables, voir figure 1.1. (Quelques armoires sont livrées avec roulettes au lieu de pieds réglables).

Figure 1.1

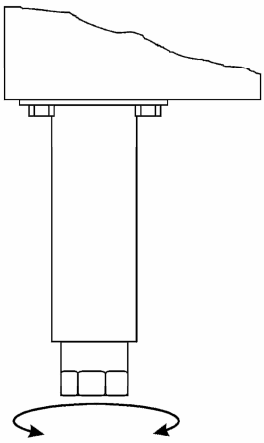

Si vous voulez installer l'armoire dans un placard ou similaire, il faut tenir compte des points suivants :

1. Il faut au minimum 15 cm d'espace au-dessus de l'armoire afin que le système frigorifique peut fonctionner de façon satisfaisante.
2. Il faut assez d'espace autour de l'armoire pour pouvoir nettoyer et remplacer les clayettes. L'armoire ne doit pas être appuyé contre un mur du côté charnières.

Inversement de la porte

N'oublier pas de fermer la porte avant de l'inverser.
Ouvrir le dessus de l'armoire en demontant les vis (figure 1.2), demonter le vis de blocage dans le ressort de la porte (figure 1.3), la charnière s'est lâchée et vous pouvez demonter la porte.

Figure 1.2

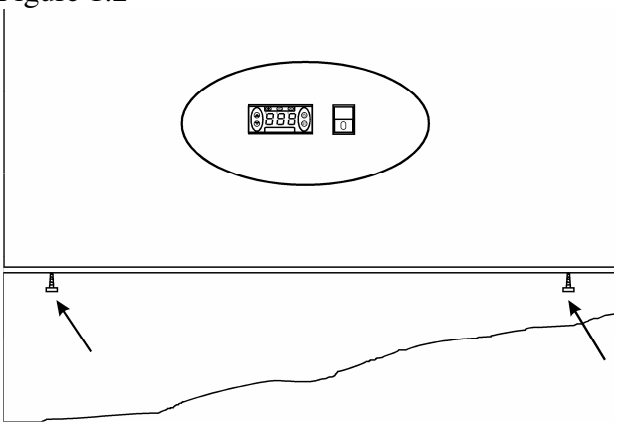

Figúre 1.3

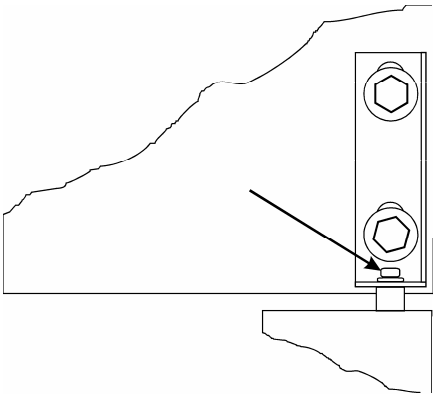

Mettre la porte aux horizontal. Échanger le ressort de la porte et la boîte de fond (figure 1.4).

Figure 1.4

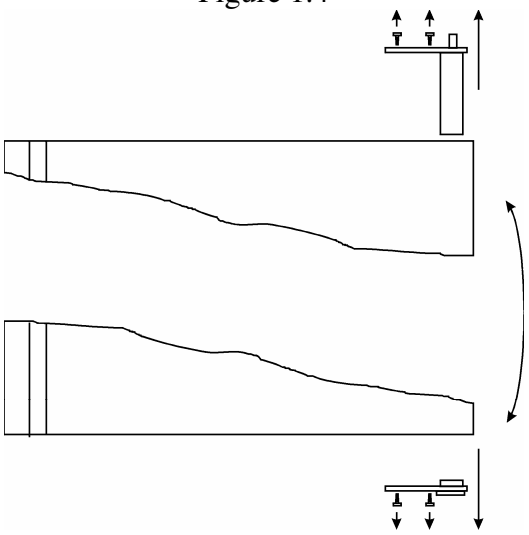

La charnière de fond est déplacée en demontant les pieds/roulettes de devant, et puis les monter au côté opposé (figure 1.5).

Figure 1.5

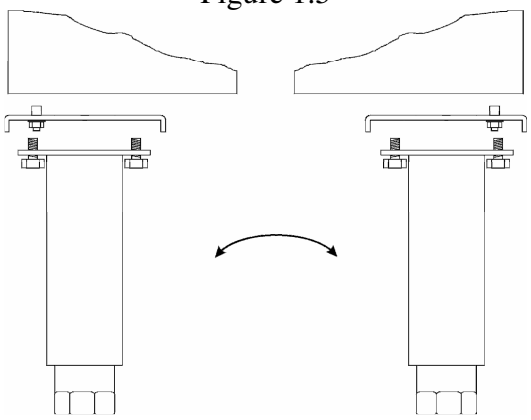

Lâcher la charnière dessus au nouveau côté charnière et monter la porte sur la charnière de fond. Presser la charnière sur le ressort de la porte et fixer-là. Monter le vis de blocage (figure 1.6), fermer et fixer le dessus avec les vis (figure 1.7).

Figure 1.6

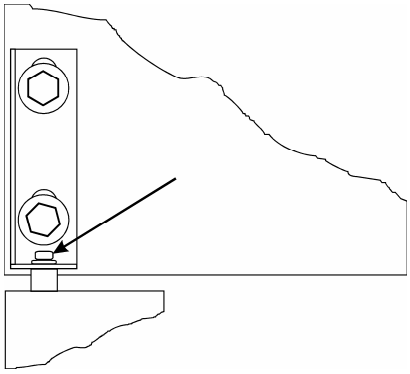

Figure 1.7

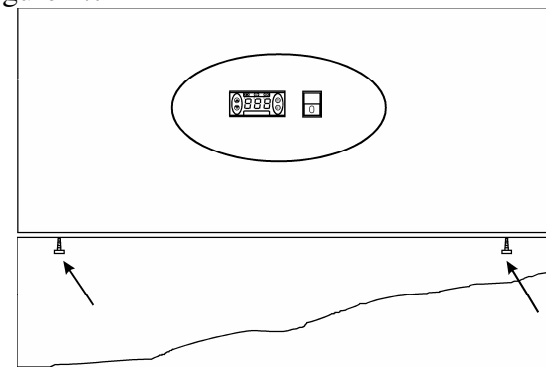

Branchement électrique

L'armoire doit être branchée par une prise d'un accès facile avec la tension de 220-240V/ 50Hz.

Les installations électriques doivent être effectués par un électricien spécialisé.

Démarrage

Avant d'utiliser votre armoire, nous vous recommandons de la nettoyer, voir la section « entretien ».

Important !
Si l'armoire a été transportée aux horizontal, il faut attendre 2 heures après l'installation pour démarrer l'appareil.
N'oublier pas d'enlever la protection du compresseur ; enlever le bâton entier (figure 1.8).

Figure 1.8

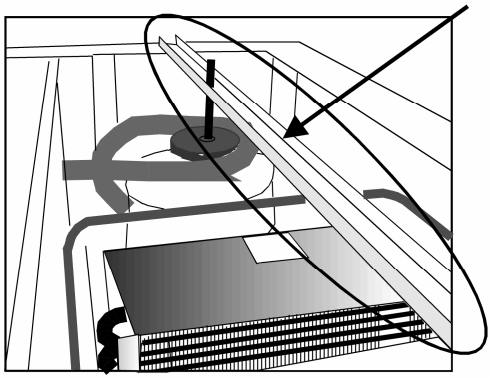

Brancher l'armoire par la prise et allumer le panneau de contrôle en appuyant sur l'interrupteur (figure 1.9).

Figure 1.9

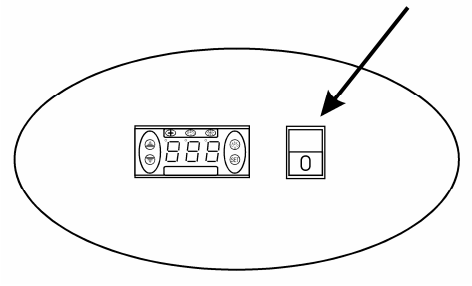

Thermostat

Le thermostat est placé dans le panneau de contrôle (figure 2.0).

Figure 2.0

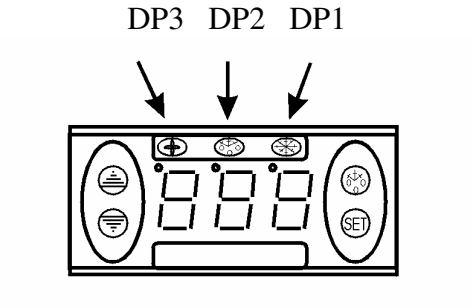

Il est préprogrammé pour l'armoire ; dans la plupart des cas il est donc inutile de le régler.

Quand l'armoire est allumée, l'afficheur va montrer la température actuelle à l'intérieur de l'armoire.

DEL Indications:

DP1 : Scintillant, indique changement d'un paramètre
Allumé, indique que le compresseur est activé.

DP2 : Allumé, indique que le dégivrage est activé.

DP3 : Allumé, indique que l'évaporateur-ventilateur est activé.

Serrure de clavier :

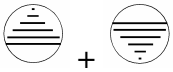
Presser ces boutons simultanément pendant 5 secondes pour bloquer, l'afficheur montre « Pof » ou pour débloquer, l'afficheur montre « Pon ».

Montrer la température réglée :

Presser ce bouton et l'afficheur montre la température réglée, presser encore une fois pour retourner à l'indication normale.

Montrer la température de l'évaporateur :

Réprimer ce bouton pour voir la température de l'évaporateur ; lâcher le bouton pour retourner à l'indication normale.

Régler la nouvelle température :

Presser ce bouton et l'afficheur montre la température réglée.

Presser ce bouton pour augmenter la température réglée.

Presser ce bouton pour baisser la température réglée.

Presser ce bouton pour garder le nouveau réglage, l'afficheur clignote avec la nouvelle température, puis il retourne à l'indication normale.

Changement des paramètres :

Réprimer ce bouton pendant 5 secondes pour être admis a la liste des paramètres, l'afficheur va montrer le numéro de paramètre, et après 2 secondes sa valeur.

Presser ce bouton pour augmenter la valeur.

Presser ce bouton pour baisser la valeur.

Presser ce bouton pour garder le nouveau réglage, l'afficheur clignote avec la nouvelle valeur, puis il montre le paramètre suivant.

Voir table des paramètres page 65.

Codes d'érreurs :

PF1	Clignotant dans l'afficheur signifie que la sonde du thermostat est défectueuse. L'armoire va tendre à maintenir la température réglée jusqu'à réparation.
PF2	Clignotant dans l'afficheur signifie que la sonde de l'évaporateur est défectueuse. Cela n'influence pas le fonctionnement de l'armoire, mais l'erreur doit être réparé dès que possible.

Dégivrage:

L'armoire se dégivre automatiquement avec des intervalles programmés. Si l'armoire est exposée aux ouvertures de la porte ou remplacements des marchandises très fréquents, un dégivrage manuel peut être nécessaire.

Presser ce bouton pendant plus de 3 secondes ; cela va lancer un dégivrage manuel et après retourner au fonctionnement normal.

L'eau de dégivrage est évacuée et s'évapore dans un récipient placé dans le compartiment compresseur.

Entretien :

Débrancher l'armoire pendant le nettoyage.

Le nettoyage de l'intérieur et l'extérieur de l'armoire doit être effectué par intervalles convenables à l'aide d'un produit à vaisselle non parfumé. L'armoire doit être essuyée minutieusement après le nettoyage. L'extérieur peut être maintenu avec un produit (creme, huile) pour l'inox.

Le filtre du condensateur (figure 2.1) peut s'enlever, ce qui permet de le nettoyer avec un aspirateur et éventuellement une solution savonneuse douce.

Figure 2.1

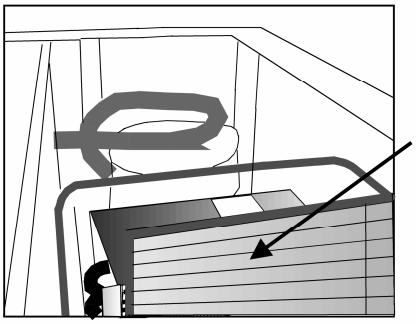

N'utiliser pas des produits à vaisselle chlorés ou d'autres produits aggrésifs, parce qu'ils pourraient causer la corrosion de l'acier inox et du système frigorifique interne.

Le condensateur et le compartiment compresseur doivent être nettoyés par l'aide d'un aspirateur et d'une brosse raide.

Ne laver jamais le compartiment compresseur à grande eau ; on risque les courts-circuits et les dégâts sur les éléments électriques de l'armoire.

Service:

Le système frigorifique est étanche à l'air ; il n'est donc pas nécesssaire de le surveiller, il suffit de le nettoyer.

Si l'armoire ne rafraîchit pas, vérifier que la fiche est bien enfoncée, que la fusible est intact et qu'il n'y a pas de coupure de courant.

Si vous ne pouvez pas trouver la cause du défaut, contacter votre revendeur. Informer la référence et le numéro de série de l'armoire, ce que vous pouvez trouver à l'intérieur de l'armoire sur l'étiquette placée en haut à droite.

Élimination:

Quand l'armoire usée doit être éliminée, il doit se passer d'une manière qui ne compromet pas l'environnement. Veuillez prendre note des règles d'élimination et examiner s'il existe des demandes et conditions spécifiques qu'il faut respecter.

I

Importanti nozioni di sicurezza

1. Per utilizzare correttamente l'apparecchio, consigliamo una lettura approfondita del presente libretto di istruzioni
2. Sarà responsabilità dell'utente finale fare in modo che l'apparecchio venga utilizzato in maniera propria.
3. In caso di qualsiasi malfunzionamento, l'utente è pregato contattare senza esitazioni il fornitore.
4. Installare l'apparecchio in un luogo asciutto e ventilato.
5. Mantenere il frigorifero al riparo da fonti di calore e non sottoporre l'oggetto alla luce del sole.
6. Sempre tenere in considerazione che tutti I dispositivi elettronici sono potenzialmente pericolose.
7. Non avvicinare o inserire materiale infiammabile (diluente, benzina,ecc.) al frigorifero.
8. Il fornitore dichiara che per l'oggetto non contiene sostanze inquinanti quali CFC e amianto.
9. L'olio del compressore non contiene PCB.

Rimozione dell'imballaggio e installazione.

Rimuovere il pallet di legno e l'imballo. Le superfici esterne sono ricoperte da una pellicola protettiva che deve essere rimosse prima dell'installazione.

Per assicurare un corretto funzionamento è necessario che l'apparecchio sia a livello. Nel caso il frigorifero sia dotato di piedini , questi possono essere regolati per ottenere un perfetto posizionamento.

Fig. 1.1

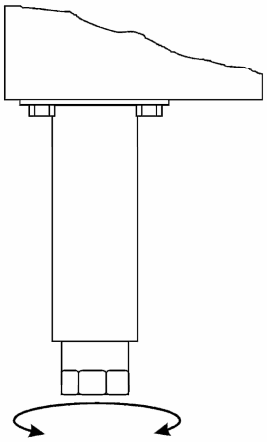

Se si desidera incassare il frigorifero, si prega di attenersi alle seguenti precauzioni:

1. Almeno 15 cm di spazio deve essere lasciato sopra il frigorifero per garantire un corretto funzionamento del sistema refrigerante.
2. Sul lato di fissaggio delle cerniere della porta è necessario tenere uno spazio adeguato per la pulitura dei cardini e per rimuovere le griglie interne.

Capovolgimento delle porte

NOTA BENE: il seguente procedimento deve essere fatto con le porte aperte!

Aprire il pannello frontale rimuovendo le viti come da figura 1.2. Rimuovere la vite di chiusura come mostrato in fig 1.3. Allentare la cerniera e estrarre la porta.

Fig. 1.2

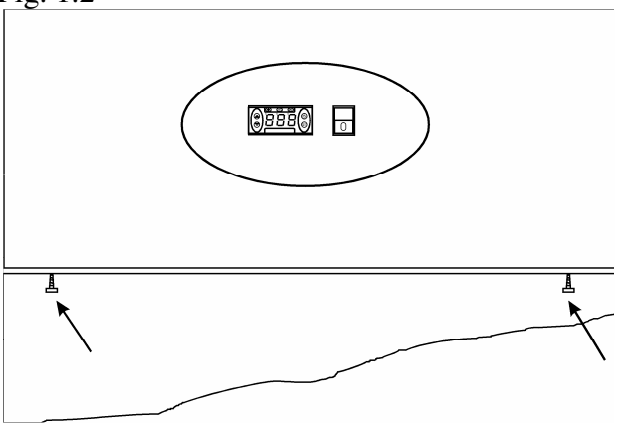

Fig. 1.3

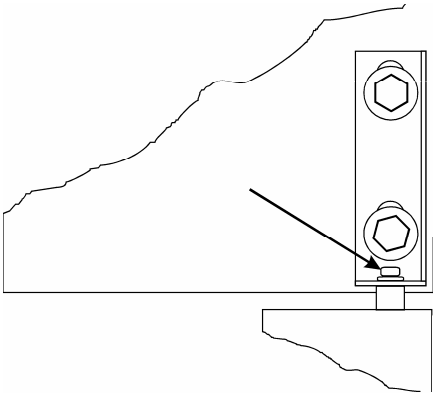

Invertire la posizione della cerniera a molla e del supporto in plastica, come da fig.1.4.

Fig. 1.4

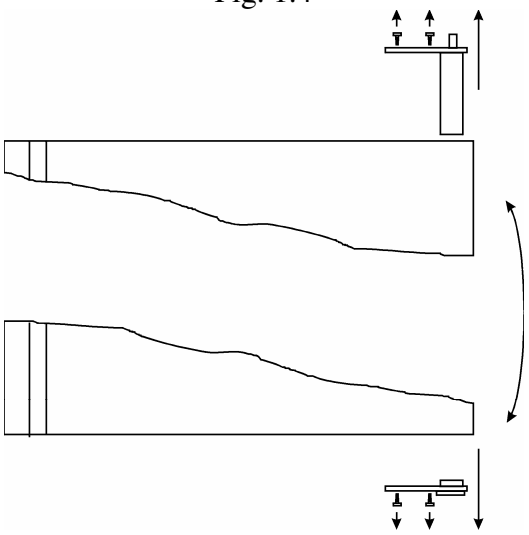

La cerniera in fondo può essere rimossa smontando i due piedini (o ruote) frontali e montandoli nel lato opposto dell'armadio; deve essere cambiata la posizione del perno da destra verso sinistra e successivamente rimontare i piedini. vedi fig. 1.5.

Fig. 1.5

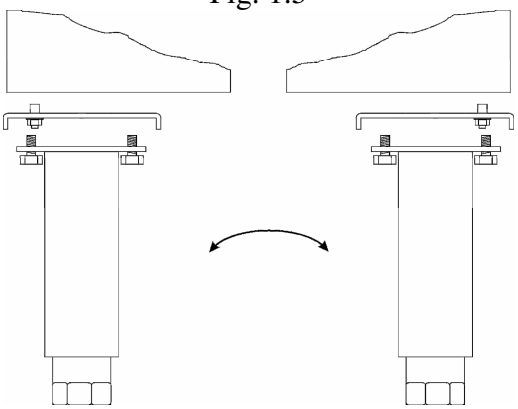

Fissati i piedini, vanno allentate le viti del supporto superiore ed inserita la porta. Controllare l'allineamento e il posizionamento della guarnizione magnetica. Successivamente, fissare definitamene le viti di fissaggio del supporto superiore.

Fig. 1.6

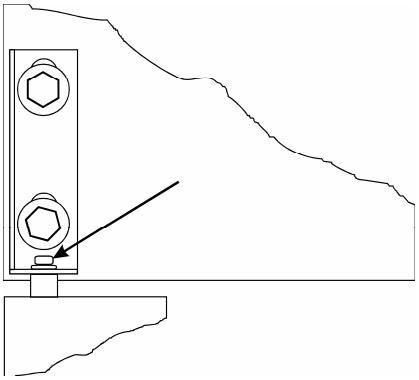

Fig. 1.7

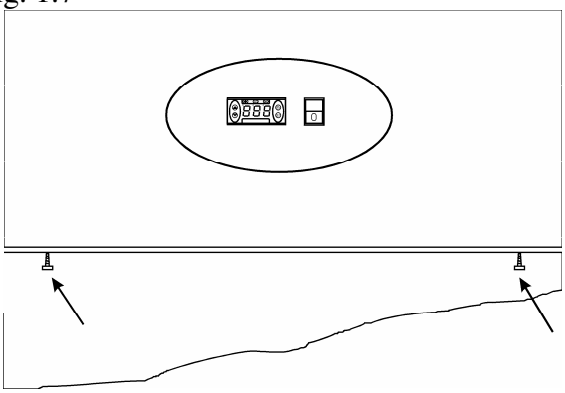

Inizializzazione dell'armadio

Prima dell'utilizzo, assicurarsi che l'armadio venga pulito, vedere paragrafo "manutenzione e pulizia"

Importante!
Se l'armadio è stato mantenuto in posizione orizzontale durante il trasporto, si prega di aspettare almeno 3 ore prima di procedure all'accensione dell'apparecchio.

Ricordarsi di rimuovere il dispositivo di sicurezza sul compressore. Rimuovere l'intera barra come mostrato in figura 1.8.

Fig. 1.8

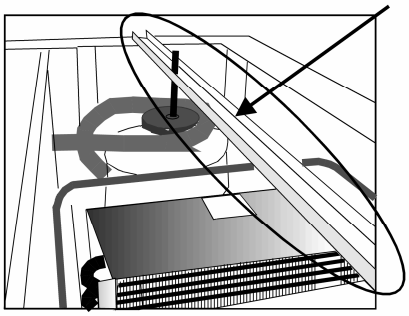

Connettere la presa dell'apparecchio ad una presa di corrente e premere l'interruttore posizionato sul pannello frontale, come nella fig.1.9.

Fig. 1.9

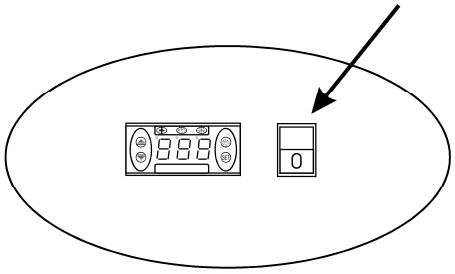

Termostato

Il termostato è posizionato sul pannello frontale, vedi fig 2.0.

Fig. 2.0

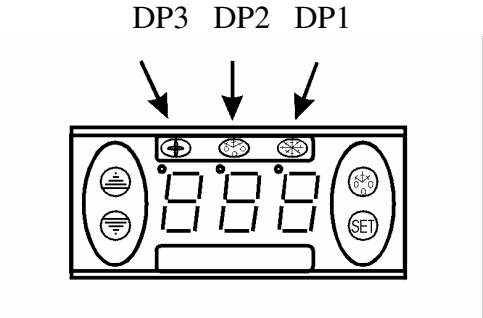

Il termostato è già stato configurato per un corretto funzionamento e nella maggioranza dei casi non sarà necessario modificare I parametric impostati.

Appena l'apparecchio viene acceso, si potrà leggere sul display la temperatura dell'armadio.

Indicazione dei LED:

DP1: Lampeggiante, indica che il parametro è stato cambiato.
Acceso, indica che il compressore è attivato.

DP2: Acceso, indica che l'apparecchio è in fase di sbrinamento.

DP3: Acceso, indica che la ventola dell'evaporatore è in funzione

Blocco della tastiera:

+ Per bloccare o sbloccare la tastiera, premere simultaneamente per circa 5 secondi (Per bloccare il display si legge Pof, per sbloccare si legge PON)

Visione della temperatura del vano interno:

SET Premere questo tasto per visualizzare sul display la temperature impostata. Nuovamente premuto, il display tornerà a visualizzare la temperatura corrente dell'apparecchio.

Visione della temperatura dell'evaporatore:

Premere il tasto "freccia in alto" per visionare la temperatura dell'evaporatore; rilasciato il tasto, la visualizzazione sarà nuovamente quella standard.

Impostare una nuova temperature:

SET Premere questo tasto per visionare la temperature impostata.

Premere il tasto “freccia in alto” per aumentare la temperature.

Premere il tasto “freccia in giù” per abbassare la temperature.

SET Premere il tasto “SET” per memorizzare I nuovi parametric. Il display lampeggerà mostrando il nuovo valore impostato per tornare, subito dopo, a visualizzare il corrente valore di temperatura.

Cambio dei parametri:

SET Tenere premuto il tasto “SET” per almeno 5 secondi in modo da accedere alla lista dei parametri. Il display visualizzerà il numero dei parametri e, dopo 2 secondi, il valore.

Premere il tasto “freccia in alto” per aumentare I valori.

Premere il tasto “freccia in basso” per abbassare I valori.

SET Premere il tasto SET per memorizzare I nuovi parametric. Il display lampeggerà mostrando i nuovi valori impostati per poi tornare a visualizzare i valori correnti.

Vedi elenco dei parametri a pag. 65

Codici di allarme:

PF1 Lampeggiante sul display: indica che la sonda nel frigorifero è difettosa.
L’apparecchio terrà la temperatura impostata fino alla riparazione.

PF2 Lampeggiante sul display: indica che la sonda dell’evaporatore è difettosa.
Ciò non influenza l’operatività dell’apparecchio, ma deve essere riparata nel più breve tempo possibile.

Sbrinamento

L’apparecchio è impostato per effettuare lo sbrinamento ad intervalli regolari. Se la porta rimane aperta o il contenuto viene cambiato di frequente, può essere necessario impostare manualmente lo sbrinamento.

Tenendo premuto il tasto per un tempo superiore a 3 secondi, lo sbrinamento manuale avrà inizio per tornare successivamente ad un funzionamento standard.

L’acqua di sbrinamento convoglia ad un contenitore posto nell’unità motore per poi evaporare automaticamente.

Manutenzione e pulizia.

Scollegare la presa di corrente.

L'apparecchio deve essere periodicamente pulito. Pulire le superfici interne ed esterne utilizzando detergenti non aggressivi, asciugare successivamente. Le superfici esterne possono essere pulite non aggressivi
Rimuovere il filtro del condensatore (vedi Fig.2.1) ed utilizzare un aspirapolvere o una soluzione detergente non aggressiva per pulirlo; tenere in considerazione che il filtro deve essere pulito una volta a settimana.

Fig. 2.1

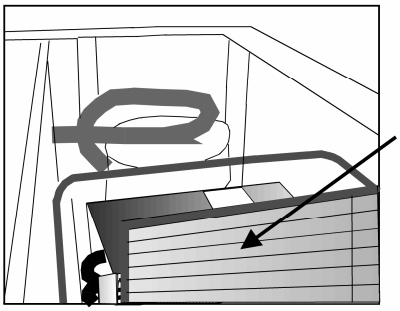

Non utilizzare detergenti a base di cloro o altri componenti dannosi; essi potrebbero danneggiare la superficie dell'acciaio inossidabile e il sistema di raffreddamento interno.

Pulire il condensatore e l'unità motore utilizzando un aspirapolvere.

NON lavare l'unità motore con acqua in quanto altamente rischioso per le parti elettriche e potrebbe recare danni seri all'operatore. Irreparabili corto circuiti possono manomettere il corretto funzionamento dell'apparecchio.

Assistenza

Il sistema refrigerante è sigillato ermeticamente e non richiede manutenzione,ma solo una periodica pulizia.

Se l'apparecchio non raffedda, assicurarsi di non aver problemi con la rete elettrica.

Se l'eventuale danno non è localizzabile, non esitate a contattare il fornitore. Per assicurarsi una corretta assistenza, fornire il modello ed il numero seriale dell'apparecchio riportati sull'etichetta posta sul lato destro del vano interno e sul retro dell'apparecchio.

Smaltimento

Lo smaltimento dell'apparecchio deve essere effettuato in accordo con le norme di prevenzione dell'ambiente. Vi sono specifici procedimenti che devono essere seguiti in accordo con le normative nazionali vigenti.

E

Importantes instrucciones de seguridad

1. Para obtener el uso completo y adecuado del aparato, recomendamos leer este manual de instrucciones.
2. Es responsabilidad del usuario el manejo adecuado del aparato, de acuerdo con las instrucciones dadas.
3. Contacte a su comerciante inmediatamente en caso de cualquier funcionamiento defectuoso.
4. Coloque el aparato en un lugar seco y ventilado.
5. Mantenga el aparato totalmente alejado de cualquier fuente de calor y no lo exponga a la luz directa del sol.
6. Tenga siempre presente que todo dispositivo eléctrico es una fuente potencial de peligro.
7. No almacene material inflammable tal como gas, gasolina, éter ó similares en el aparato.
8. No ha sido utilizado ningún asbesto ni CFC en la construcción.
9. El aceite en el compresor no contiene TCI.

Desembalaje e instalación

El aparato se entrega embalado y en un palet, desembálelo. Las superficies exteriores están forradas con un plástico protector, quítelo antes de hacer la instalación.

Para asegurar el funcionamiento correcto, es importante que el aparato esté plano y horizontal después de la instalación. Si el aparato ha sido suministrado con patas, estas pueden ser ajustadas, ver fig. 1.1.

Fig. 1.1

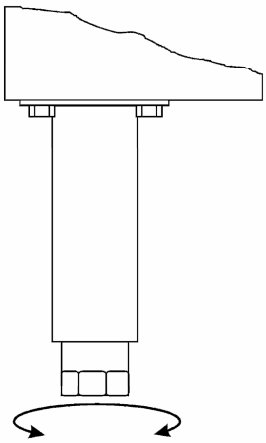

Si el aparato va ha ser empotrado, deberá tener en cuenta lo siguiente:

1. Debe de haber por lo menos 15 cm de espacio libre por encima del aparato, para que el sistema de refrigeración trabaje satisfactoriamente.
2. Debe de haber espacio suficiente hacia la pared, e igualmente del lado de la visagra, para que se puedan cambiar los estantes y limpiar alrededor de la visagra.

Cambio de la puerta

Recuerde, que se debe hacer con la puerta abierta.

Abra la parte alta quitando los tornillos mostrados en Fig. 1,2. Quite la contratuerca del resorte de la puerta, como se muestra en Fig. 1,3. Afloje la bisagra y quite la puerta.

Fig. 1.2

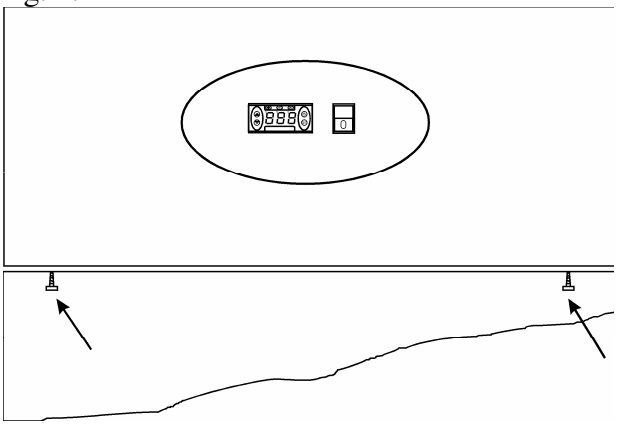

Fig. 1.3

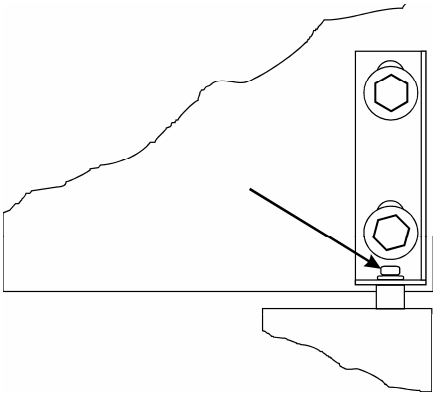

La puerta se coloca horizontalmente abajo, y después se pasa a invertir el resorte de la puerta y el casquillo/manguito del fondo, ver Fig. 1.4.

Fig. 1.4

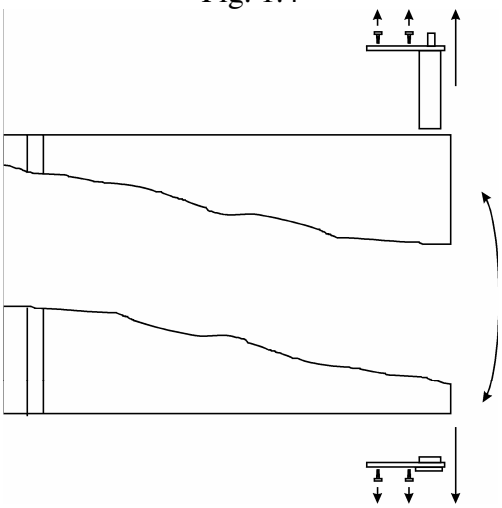

La bisagra inferior es invertida desmontando las patas/las ruedas delanteras, y después las monta en el otro lado del aparato, ver Fig. 1.5.

Fig. 1.5

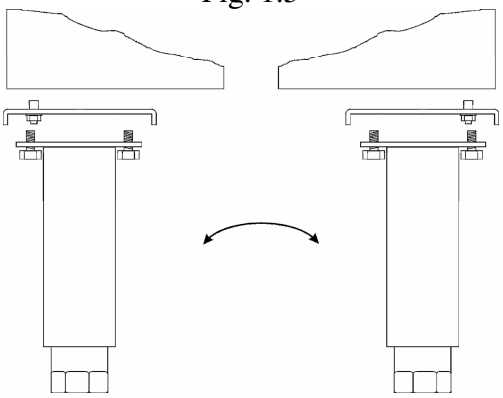

En el lado de la nueva visagra, afloje la visagra de arriba, y coloque la puerta en la visagra de abajo. La visagra se ajusta/aprieta en el resorte de la puerta para que se quede fija. Coloque la contrapuerca, como en Fig. 1.6, cierre y fije la parte superior con los tornillos ver Fig. 1.7.

Fig. 1.6

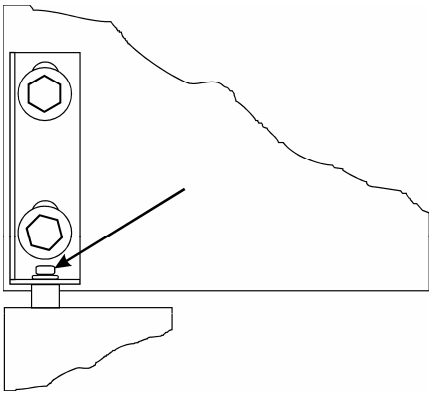

Fig. 1.7

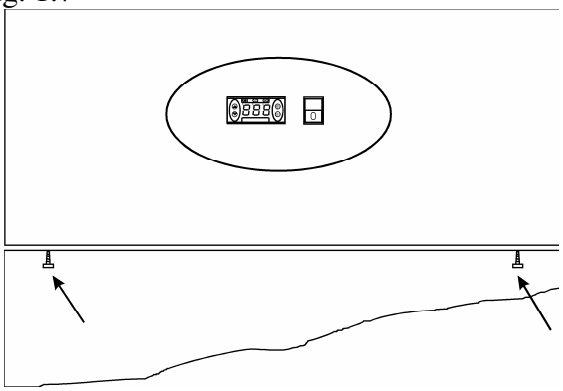

Conexión eléctrica

El aparato está hecho para una conexión de 230-240 V/50 Hz.

Las conexiones eléctricas principales deben ser hechas por electricistas autorizados.

Puesta en marcha del aparato

Antes de su uso, recomendamos que el aparato se limpie, vea la sección de mantenimiento y limpieza.

Importante !
Si el aparato ha sido colocado horizontalmente durante su transporte, espere, por favor, 2 horas antes de la puesta en marcha del aparato.
Recuerde quitar el dispositivo de seguridad de transporte en el compresor. Quite la barra entera, como se muestra en fig. 1.8.

Fig. 1.8

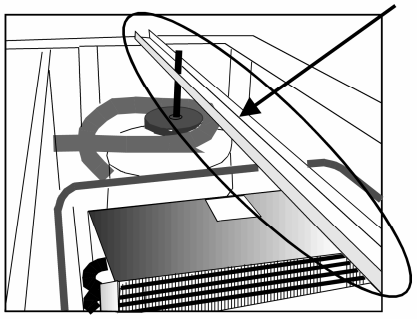

Conecte el aparato a un enchufe, y encienda el interruptor en el tablero de control, ver Fig. 1.9.

Fig. 1.9

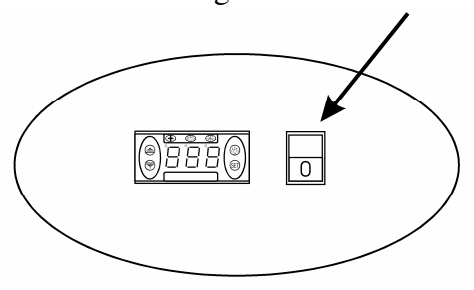

Termostato

El termostato está colocado en el tablero de control, ver fig. 2.0.

Fig. 2.0

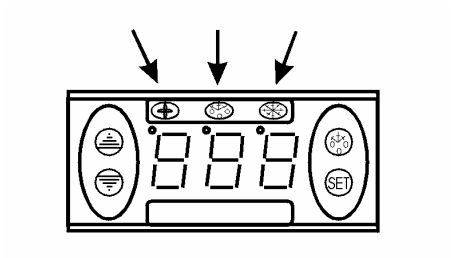

El termostato ya está programado para este aparato. En la mayoria de los casos, no es necesario ajustar las posiciones.

Al encender el aparato, el display/pantalla mostrará la temperatura actual en el aparato.

LED de indicaciones:

DP1: Destellando, indica que un parámetro está cambiando.
Encendido, indica que el compresor está activado.

DP2: Encendido, indica que la descongelación está activada.

DP3: Encendido, indica que el ventilador de evaporacion está activado.

Cierre del teclado:

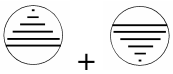

Para cerrar o activar el teclado, apriete estas teclas simultáneamente durante 5 segundos.
(Para cerrar, la pantalla muestra 'POF', para activar, la pantalla muestra 'PON')

Para indicar temperatura:

Apriete esta tecla y la pantalla mostrará la temperatura fija. Apriete la tecla otra vez para normalizar la lectura.

Para indicar temperatura de evaporación:

Apriete continuamente esta tecla para mostrar la temperatura de evaporación, suelte para normalizar la lectura.

Cambio a nueva temperatura:

SET Apriete esta tecla, la pantalla mostrará la temperatura fija.

Apriete esta tecla para aumentar la temperatura fija.

Apriete esta tecla para bajar la temperatura fija.

SET Apriete esta tecla para guardar la nueva posición. La pantalla destellará con el nuevo valor, y después volverá a la lectura normal.

Cambio de parámetros:

SET Apriete esta tecla continuamente durante 5 segundos para conseguir acceso a la lista de parámetros. La pantalla muestra el número de parámetro y después de 2 segundos el valor de este.

Apriete esta tecla para aumentar el valor.

Apriete esta tecla para bajar el valor.

SET Apriete esta tecla para guardar la nueva posición. La pantalla destellará con el nuevo valor y después volverá a la lectura normal.

Vea lista de parámetros en la página 65.

Codigos de alarma:

PF1 Destellando en la pantalla, indica que el sensor del aparato está defectuoso.
El aparato se esforzará por mantener la temperatura fija hasta que haya sido reparado.

PF2 Destellando en la pantalla, indica que el sensor de evaporación está defectuoso.
Esto no influye en el funcionamiento del aparato, pero debe ser reparado, tan pronto como sea possible.

Descongelación

El aparato descongela automáticamente con intervalos fijos programados. Si la puerta del aparato está abierta o el contenido del aparato se cambia con frecuencia, puede llegar a ser necesario descongelar el aparato manualmente.

Apriete esta tecla continuamente, más de 3 segundos, esto activará una descongelación manual, y después volverá a operar normalmente.

El agua de la descongelación circula para su evaporación a un contenedor, que está situado en el compartimento del compresor.

Mantenimiento y limpieza

Apague el aparato desde el enchufe.

El aparato debe ser limpiado periódicamente. Limpie las superficies externas e internas del aparato con una solución ligera de jabón, y seque bien. Las superficies externas pueden mantenerse limpias con un aceite especial para acero.

Quite el filtro del condensador (ver fig. 2.1), y lo limpie con una aspiradora y, si es necesario use una solución ligera de jabón.

Fig. 2.1

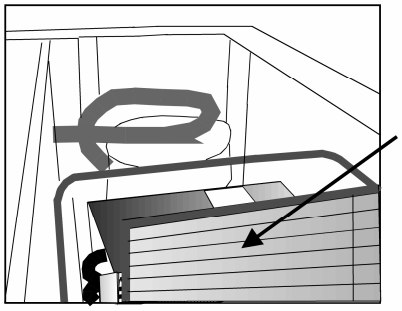

No utilice limpiadores que contienen cloro u otros productos agresivos, pues pueden dañar las superficies inoxidables del acero y el sistema interior de refrigeración.

Limpie el condensador y el compartimento del compresor con la ayuda de un aspirador y un cepillo duro.

No riegue con una manguera el compartimento del compresor, ya que el agua puede causar cortocircuitos y daño en las partes eléctricas.

Servicio técnico

El sistema de refrigeración es un sistema herméticamente sellado, y no requiere supervisión, sólo limpieza.

Si el aparato falla en la refrigeración, verifique que la razón no sea un apagón, bien desde el enchufe o de los plomos.

Si no puede localizar la razón del fallo del aparato, contacte, por favor, a su suministrador. Informe, por favor, del modelo y el número de serie del aparato.Usted puede encontrar esta información en la etiqueta que está colocada dentro del aparato arriba, a mano derecha.

Como deshacerse del aparato

Cuando se tenga que deshacer del aparato, deberá hacerlo teniendo en cuenta las normas al respecto. Puede que haya unas exigencias y condiciones que se deban cumplir.

PT

Instruções importantes de segurança

1. Para se obter uma utilização plena desta arca vertical, recomendamos-lhe que leia este manual de instruções.
2. A utilização do aparelho de acordo com as instruções fornecidas é da inteira responsabilidade do utilizador.
3. Contacte imediatamente o distribuidor em caso de avarias.
4. Coloque a máquina num local seco e ventilado.
5. Mantenha o aparelho afastado de fontes de calor intenso e não o exponha a luz solar directa.
6. Tenha sempre presente que qualquer dispositivo eléctrico é uma fonte de perigo potencial.
7. Não armazene na arca quaisquer materiais inflamáveis, como diluente, gasolina, etc.
8. Declara-se que não foi usado amianto ou CFC na construção deste aparelho.
9. O óleo no compressor não contém PCB.

Desembalagem e instalação

Retire a palete de madeira e a embalagem. As superfícies externas encontram-se revestidas com uma película de protecção que deverá ser removida antes da instalação.

Para garantir o correcto funcionamento da arca, é importante que esta esteja nivelada. Se a arca tiver pés, estes podem ser ajustados. Veja a fig. 1.1.

Fig. 1.1

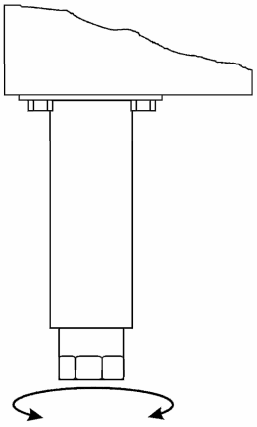

Se pretender configurar a sua arca à sua medida, tenha atenção aos aspectos seguintes:

1. Deverá ser deixado um intervalo de, pelo menos, 15 cm acima da arca para o sistema de arrefecimento trabalhar de forma satisfatória.
2. Deverá haver espaço suficiente do lado da dobradiça para limpar e substituir as prateleiras, e para limpeza em redor das dobradiças.

Inversão da porta

NOTE que o procedimento seguinte deverá ser levado a cabo com a porta aberta!

Abra a parte superior retirando o parafuso mostrado na fig. 1.2. Retire o parafuso de fixação na mola da porta como mostrado na fig. 1.3. Desaperte o a dobradiça e retire a porta.

Fig. 1.2

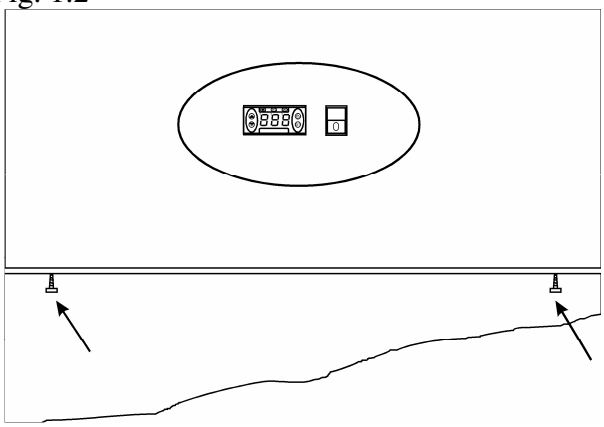

Fig. 1.3

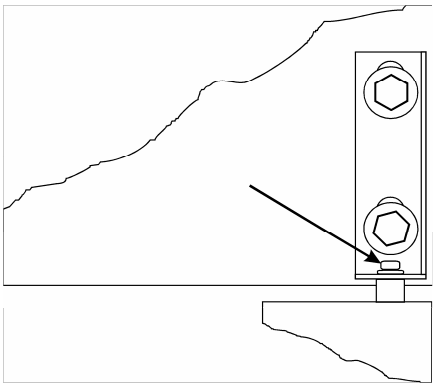

A porta é colocada na horizontal e a mola da porta e o apoio inferior são invertidos, como mostrado na fig. 1.4.

Fig. 1.4

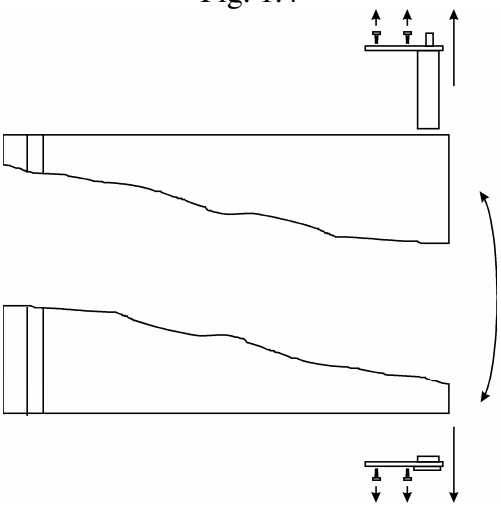

A dobradiça inferior é invertida desmontando-se o pé/roda dianteira e tornando a montar-se no outro lado da arca, conforme mostrado na fig. 1.5.

Fig. 1.5

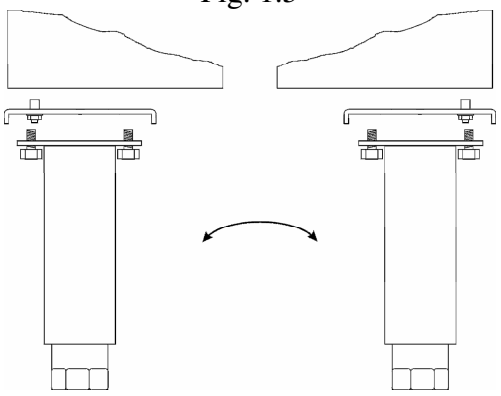

Desaperte a dobradiça superior na sua nova posição e substitua a porta na dobradiça inferior. A dobradiça é pressionada para baixo na mola da porta e é apertada. Coloque o parafuso de fixação, como mostrado na fig. 1.6, feche e aperte a parte de cima com o parafuso, como se vê na fig. 1.7.

Fig. 1.6

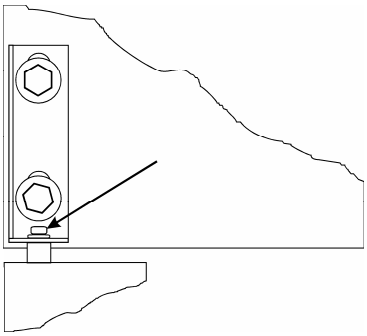

Fig. 1.7

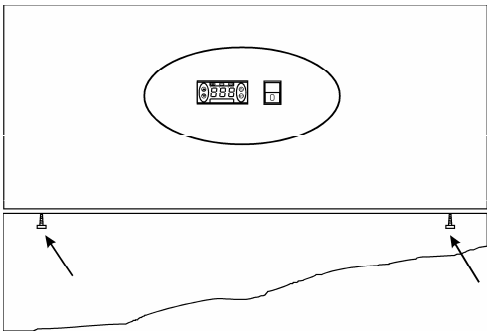

Ligações Eléctricas

A arca funciona a 230 V/50 Hz.

A tomada de parede deverá estar facilmente acessível.

Todas as ligações à terra estipuladas pelas autoridades eléctricas locais deverão ser observadas. A ficha da arca e a tomada de parede deverão fornecer a ligação à terra adequada. Se houver qualquer dúvida, contacte o distribuidor local ou um electricista qualificado.

O cabo flexível fornecido com este aparelho possui três contactores para utilização com uma tomada de três pinos de 13 amperes ou três pinos de 15 amperes. Se for usado uma tomada 1363 com fusível (13 Amp), esta deverá estar equipada com um fusível de 13 amperes.

A cablagem deste cabo de alimentação possuem cores de acordo com o código seguinte:
Verde/Amarelo: Terra, Azul: Neutro, Castanho: Fase.

As principais ligações eléctricas deverão ser executadas por electricistas credenciados.

Arranque da arca

Antes de utilizá-la, recomendamos que a arca seja limpa; consulte a secção sobre manutenção e limpeza.

Importante!
Se a arca tiver sido colocada na horizontal durante o transporte, aguarde duas horas até ligá-la. Lembre-se de retirar o dispositivo de segurança do compressor. Retire a barra completa, conforme mostrado na fig. 1.8.

Fig. 1.8

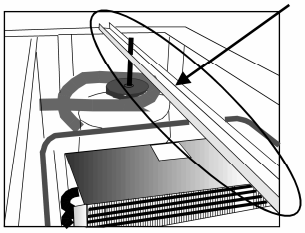

Ligue a arca a uma tomada de parede e ligue o interruptor no painel de controlo; veja fig. 1.9.

Fig. 1.9

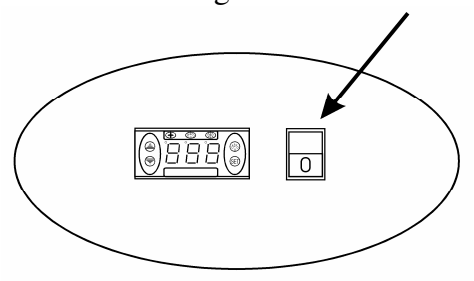

Termostato

O termóstato encontra-se no painel de controlo, como se mostra na fig. 2.0.

Fig. 2.0

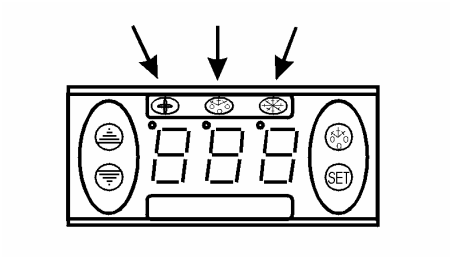

O termóstato foi pré-regulado e, na maioria dos casos, não é necessário qualquer ajuste.

Quando a arca é ligada, o visor irá exibir a temperatura actual na câmara.

LED de aviso

DP1: Quando estiver a piscar, indica que o parâmetro está a ser alterado.
Ligado, indica que o compressor está activo.

DP2: Ligado, indica que a descongelação está a ter lugar.

DP3: Ligado, indica que a ventoinha de evaporação está activa.

Bloqueio do teclado :

+ Para bloquear ou desbloquear o teclado, prima estas teclas simultaneamente durante cerca de 5 segundos (para bloquear, o visor exibe “Pof”, para desbloquear, o visor exibe “Pon”).

Exibir a temperatura definida:

SET Pressione este botão e o visor vermelho irá exibir, piscando, a temperatura definida. Prima a tecla novamente para regressar à leitura normal.

Exibir a temperatura do evaporador:

Prima esta tecla continuamente para exibir a temperatura do evaporador, liberte-a para regressar à leitura normal.

Definir uma nova temperatura:

SET Pressione este botão e o visor vermelho irá exibir a temperatura definida.

Pressione este botão para aumentar a temperatura definida.

Pressione este botão para diminuir a temperatura definida.

SET Pressione este botão para guardar o novo parâmetro. O visor irá exibir o novo valor a piscar e regressará à leitura normal.

Alteração de parâmetros:

SET Prima esta tecla continuamente durante 5 segundos para aceder à lista de parâmetros. O mostrador indicará o número do parâmetro e o respectivo valor 2 segundos depois.

Pressione este botão para aumentar o valor.

Pressione este botão para diminuir o valor.

SET Pressione este botão para guardar o novo parâmetro. O visor irá exibir o novo valor a piscar e regressará à leitura normal.

Consulte a tabela de parâmetros na página 65.

Códigos de Alarme:

PF1 A piscar no visor: indica que o sensor da arca tem uma anomalia.
A arca irá tentar manter a temperatura até que o sensor seja reparado.

PF2 A piscar no visor: indica que o evaporador da arca tem uma anomalia.
Isso não influencia o funcionamento da arca mas deverá ser reparado o mais rapidamente possível.

Descongelamento

A arca descongela automaticamente em intervalos pré-definidos. Se houver frequentes aberturas da porta da arca ou mudanças do conteúdo, poderá ser necessário descongelar a arca manualmente.

Se este botão for premido continuamente durante mais de 3 segundos, dá-se início à descongelação manual e depois regressará ao funcionamento normal.

A água daí resultante é recolhida num receptáculo colocado no compartimento do compressor e depois evapora.

Manutenção e Limpeza

Desligue a arca da tomada de parede.

A arca deve ser limpa periodicamente. Limpe as superfícies interna e externa da arca com uma solução ligeiramente ensaboada e seque de seguida. As superfícies externas poderão ser conservadas com um óleo de máquina.

Retire o filtro do condensador (ver fig. 2.1) e limpe-o com um aspirador e, se necessário, com uma solução ligeiramente ensaboada.

Fig. 2.1

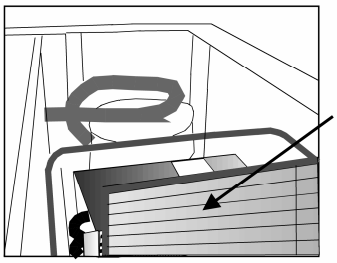

NÃO utilize produtos de limpeza que contenham cloro ou produtos abrasivos pois poderão danificar as superfícies de aço inoxidável e o sistema de arrefecimento interno.

Limpe o condensador e o compartimento do compressor utilizando um aspirador e uma escova de cerdas duras.

NÃO lave à mangueira o compartimento do compressor pois poderá provocar curto-circuitos e danos às partes eléctricas.

Assistência Técnica

O sistema de arrefecimento é hermeticamente selado e não requer supervisão; apenas limpeza.

Se a arca não arrefecer, verifique se isso se deve a uma falta de electricidade.

Se não conseguir diagnosticar a causa da falha da arca, contacte o distribuidor. Informe o modelo e o número de série da arca. Poderá encontrar esta informação na etiqueta de características localizada na parte de dentro da arca, do lado superior direito.

Eliminação

A eliminação da arca deverá efectuar-se de modo ambientalmente correcto. Aquando da eliminação, tenha em consideração a legislação existente. Poderá haver requisitos e condições especiais a serem observados.

RUS

Внимание

1. Перед использованием шкафа необходимо прочитать инструкцию.
2. Пользователь несёт ответственность за использование шкафа в соотвествии с инструкциями.
3. В случае неполадков свяжитесь с дистрибьютором.
4. Шкаф должен быть расположен в сухом и хорошо проветриваемом помещении.
5. Не допускается установка изделия вблизи источников теплового излучения, т.е.плит, батарей отопления и т.п., а также в местах действия прямых солнечных лучей.
6. Обратите внимание на то, что любой електрический аппарат может быть опасным.
7. Нельзя использовать для хранения взрывоопасных веществ, таких как например газ. бензин и т.п.
8. В конструкции изделия не использованы асбест или CFC.
9. Компрессорное масло не содержит PCB

Распаковка и установка

Шкаф поставляется в упаковке и на деревянных платформах. Шкаф надо распаковать и снять с платформ, необходимо также снять предохраняющую полиэтиленовую пленку.

Для правильной работы шкафа, место установки должно быть ровным, прочным и жёстким. Если прилагаются ножки, то вмонтируйте их, см. фигуру 1.1.

Рис.1.1

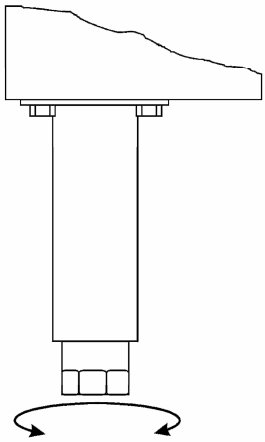

В случае, если шкаф должен встраиваться, обратите внимание на следующее:

1. Для безупречной работы системы охлаждения, над шкафом должно быть свободное расстояние не менее 15 см, обепечивающее свободную циркуляцию воздуха.
2. Свободное расстояие от стенок и до боковых сторон двери шкафа, должно быть достаточным, чтобы обеспечить легкую и удобную замену полок.

Установка двери в противоположную сторону

ВНИМАНИЕ! Устанавливать только при открытых дверях.
Открутите винты и откройте верхнюю часть шкафа, как показано на рисунке 1.2, снимите болты, дверь освободится и легко отойдёт, рис.1.3.

Рис. 1.2

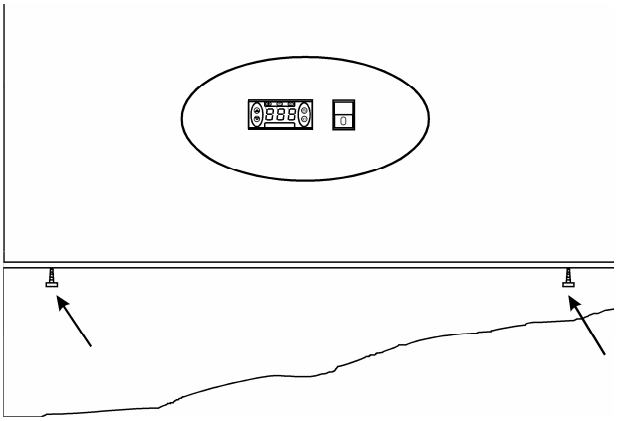

Рис. 1.3

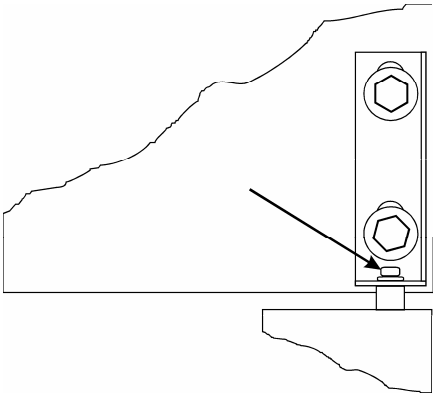

Положите дверь на пол и поменяйте держатель и пружину на другую сторону, рис.1.4.

Рис. 1.4

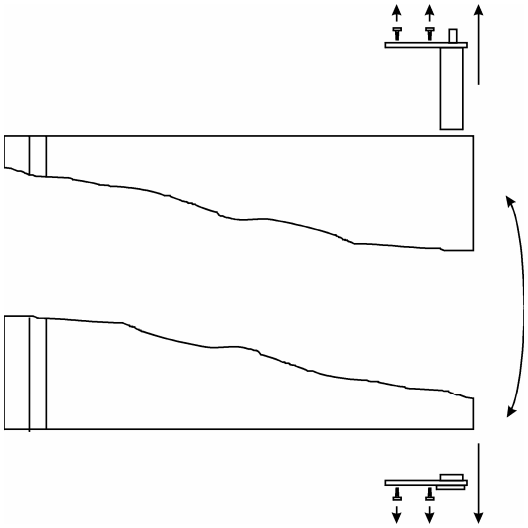

Нижняя дверная петля откручивается после снятия передних ножек, после чего ножки встраиваются на противоположную сторону, рис.1.5.

Рис. 1.5

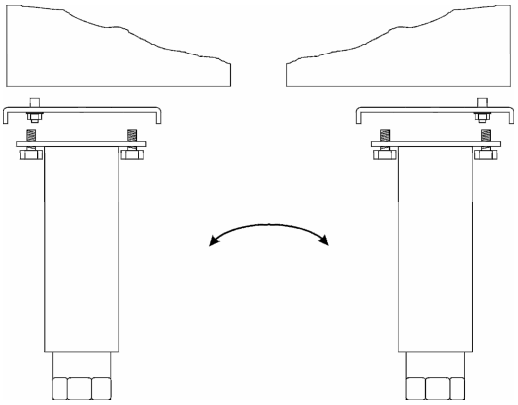

После того как все детали вмонтированы на противоположной стороне, расслабьте верхние петли , поставьте дверь на место, надстроив на нижние петли. Вставьте винт, как показано на рис.1.6. и закрепите верхнюю часть, рис.1.7.

Рис. 1.6

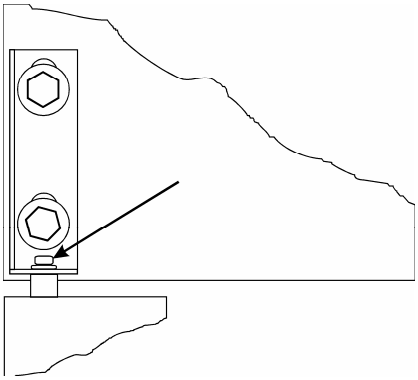

Рис. 1.7

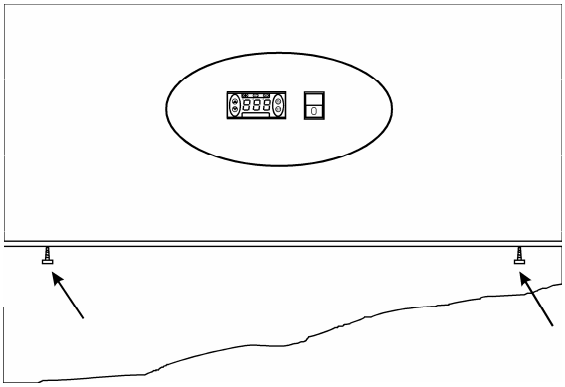

Подключение к электросети

Шкаф должен быть подключён к питающей электрической сети 220-240 V/50Hz.
Розетка должна находится в легко доступном месте. Подключение к электросети допускается только через стационарную розетку или удлинитель с заземляющим проводом.

Запуск

Перед использованием шкаф необходимо почистить, см. раздел «Обслуживание».

Внимание!
Если шкаф при перевозке находился в лежачем состоянии, подождите 2 часа до того как влючать его в электросеть.
Не забудьте снять с компрессора защитное устройства защищающее от повреждений при перевозке, рис.1.8.

Рис. 1.8

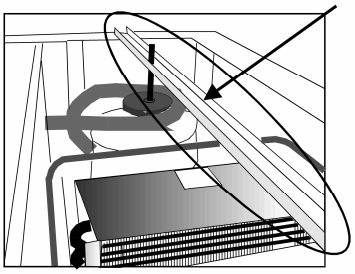

Включите к электросети и нажмите на кнопку-включатель на контрольной панели Рис.1.9.

Рис. 1.9

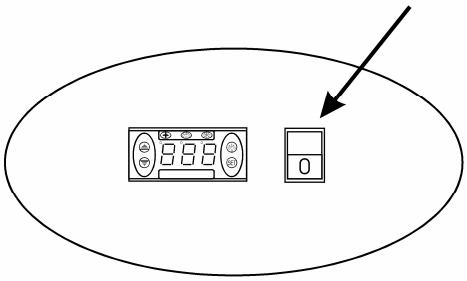

Термостат

Термостат находится на контрольной панели, рис.2.0.

Рис. 2.0

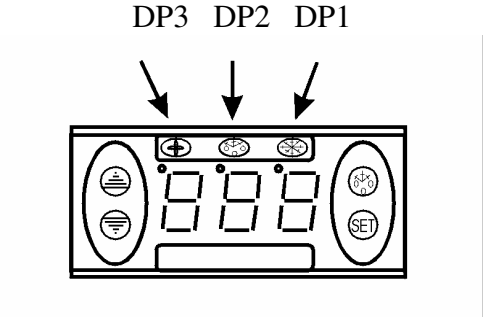

Термостат запрограммирован, поэтому нет необходимости в его настройке.

При включении шкафа, на экране дисплея появится актуальная внутренняя температура шкафа.

Значение показателей на дисплее:

DP1: Мигающая лампа означает, что данный параметр меняется.
Горящая лампа указывает на то, что компрессор работает.
DP2: Горящая лампа указывает на то, что включено размораживание.
DP3: Горящая лампа указывает на то, что включен испаритель-вентилятор.

Блокирование кнопок.

+ Для избежания случайных нажиманий на кнопки, их блокируют. Для этого нажмите одновременно на обе кнопки в течение 5 секунд пока на экране не появится «Pof». Для разблокирования повторите тоже самое, пока на экране не появится «Pon»

Показ внутренней температуры:

Нажмите на данную кнопку и на экране дисплея покажется настроенная температура. Чтобы вернуться в исходное положение надо ещё раз нажать на кнопку.

Показ температуры испарителя:

При нажатии на данную кнопку покажется температура испарителя. Для того чтобы вернуться в исходное положение, отпустите кнопку.

Настройка температуры:

SET При нажатии на эту кнопку,на экране появится актуальная температура.

При нажатии на данную кнопку, температура возрастает.

При нажатии на данную кнопку, температура снижается.

SET Нажмите на эту кнопку, чтобы запомнить/зарегистрировать новые данные.

Регулирование температуры

SET Нажмите на кнопку в течение 5 секунд и получите доступ к списку данных.

Нажмите на кнопку для увеличения данных

Нажмите на кнопку для снижения данных

SET Нажмите на эту кнопку, чтобы установить необходимую температуру, на дисплее должна замигать требуемая температура.

См.таблицу параметров на стр. 65.

Аварийная сигнализация

PF1 – Мигающая лампа указывает на повреждение датчика.
Температура шкафа будет неизменяемой пока шкаф не отремонтируется.
PF2 - Мигающая лампа указывает что повреждён датчик испарителя.
Это не влияет на работу шкафа, но следует починить как можно скорей.

Размораживание шкафа

Шкаф размораживается автоматически с запрограммированными интервалами.
В случае частого открывания дверцы шкафа может возникнуть необходимость ручного размораживания.

Механическое размораживание запускается при помощи нажатия на данную кнопку более 3 секунд, после чего изделие запускается как обычно.

Оттаявщая вода стекается в ванночку расположенную в компрессорном отделе.

Техобслуживание

Отключите шкаф от сети.

Шкаф необходимо регулярно чистить. Мойка изделия производится теплой водой с небольшим количеством мыльного средства. После чего шкаф промыть чистой водой и просушить.
Чистка конденсаторного фильтра (Рис.2.1) производится с помощью пылесоса и водой с небольшим кол-вом мыльного средства.

Рис. 2.1

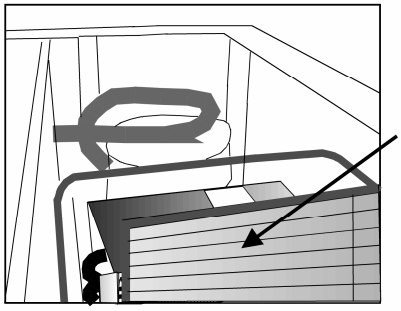

ЗАПРЕЩАЕТСЯ использовать хлоросодержащие моющие средства или другие едкие средства, которые могут повредить работе шкафа.

Чистка конденсатора производится при помощи пылесоса и жесткой щетки.

Избегайте попадания воды в компресорный отдел, т.к. это может привести к замыканию и повреждению электрических деталей шкафа.

Устранение неполадок

При неполадках в холодильной системе проверьте вставлена ли вилка в розетку и подключена ли розетка, а также если нет неполадков в сети.
Если причину неисправности не возможно выяснить, обратитесь к дилеру. Обращаясь к дилеру, назовите модель холодильника, серийный номер и номер изделия. Эти данные указаны на заводской табличке с правой стороны на внутренней панеле шкафа.

Утилизация

Если срок эксплуатации изделия подошёл к концу, его следует утилизировать без нанесения вреда окружающей среде. Следует принимать во внимание существующие правила утилизации. Помимо этого могут существовать определённые законодательные требования по утилизации, которым тоже необходимо следовать.

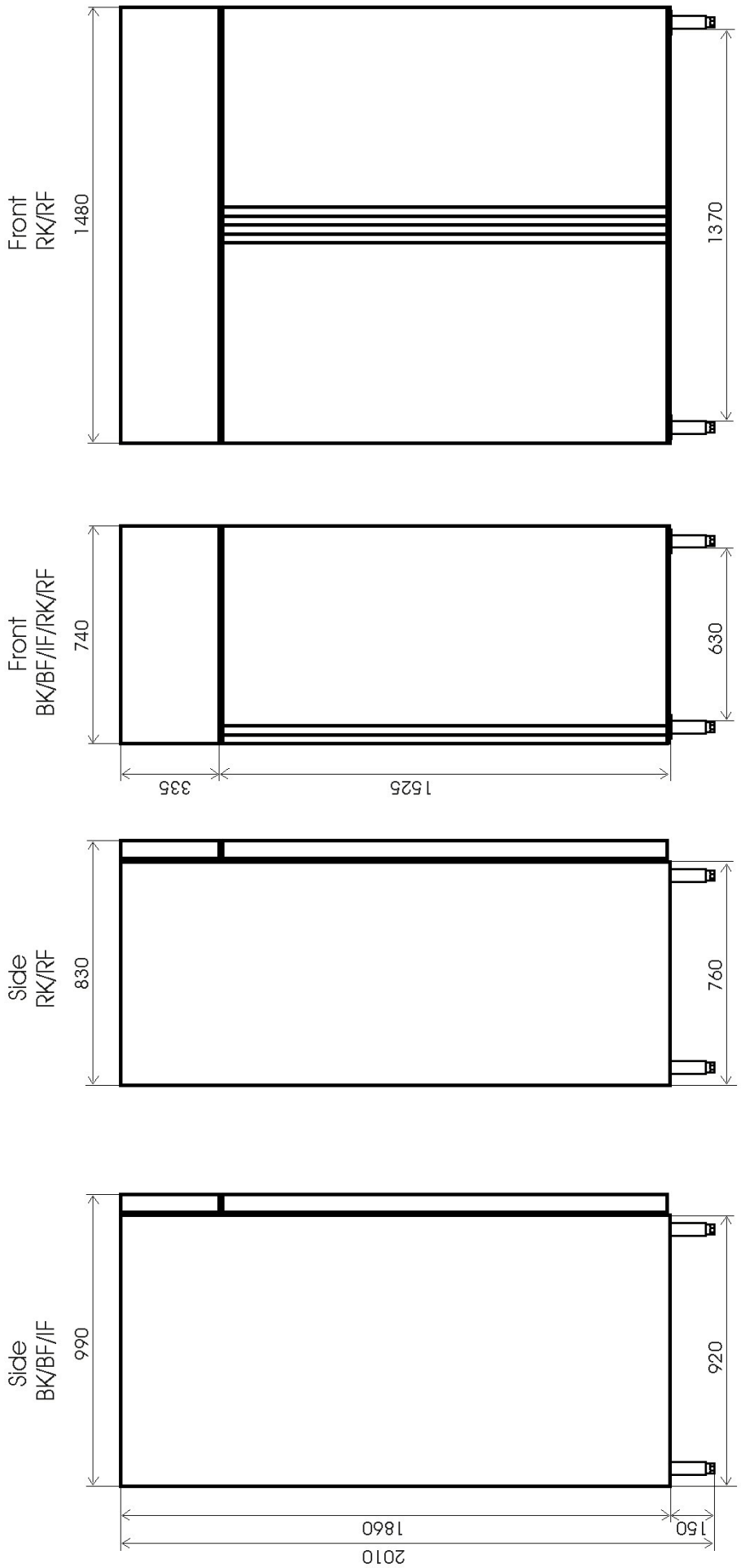
Front
RK/RF
1480
1370
Front
BK/BF/IF/RK/RF
740
630
335
1525
Side
RK/RF
830
760
Side
BK/BF/IF
990
920
150
1860
2010

Side
BK/BF/IF

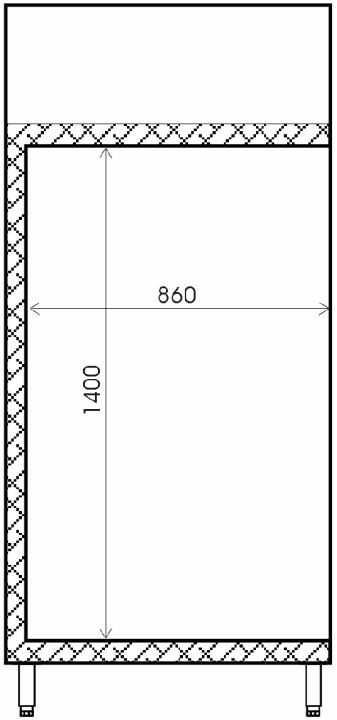

Side
RK/RF

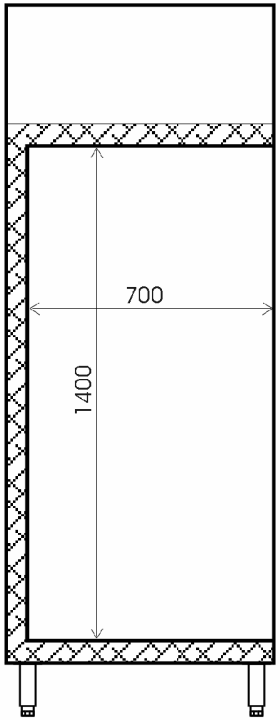

Front
BK/BF/IF/RK/RF

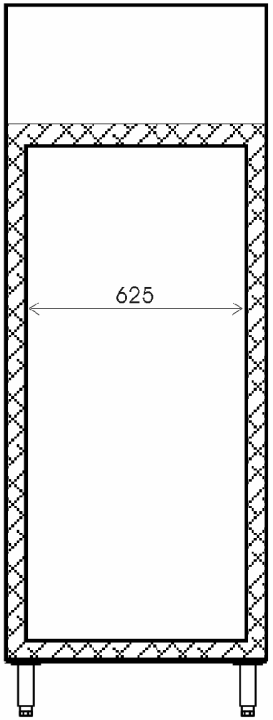

Front
RK/RF

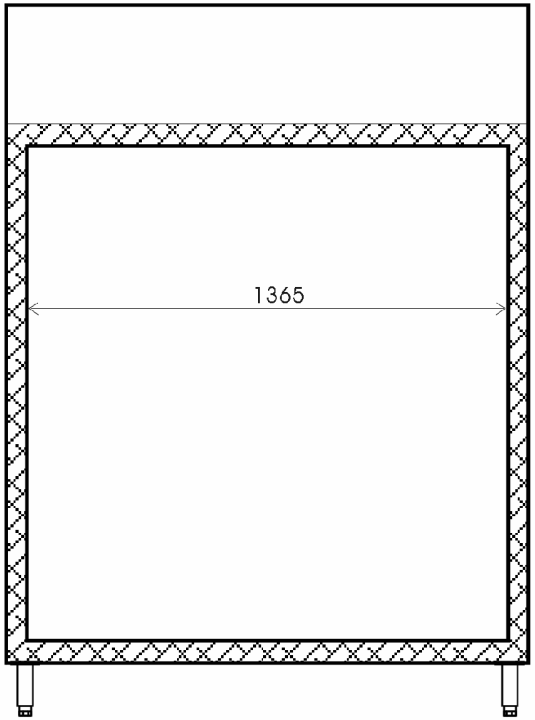

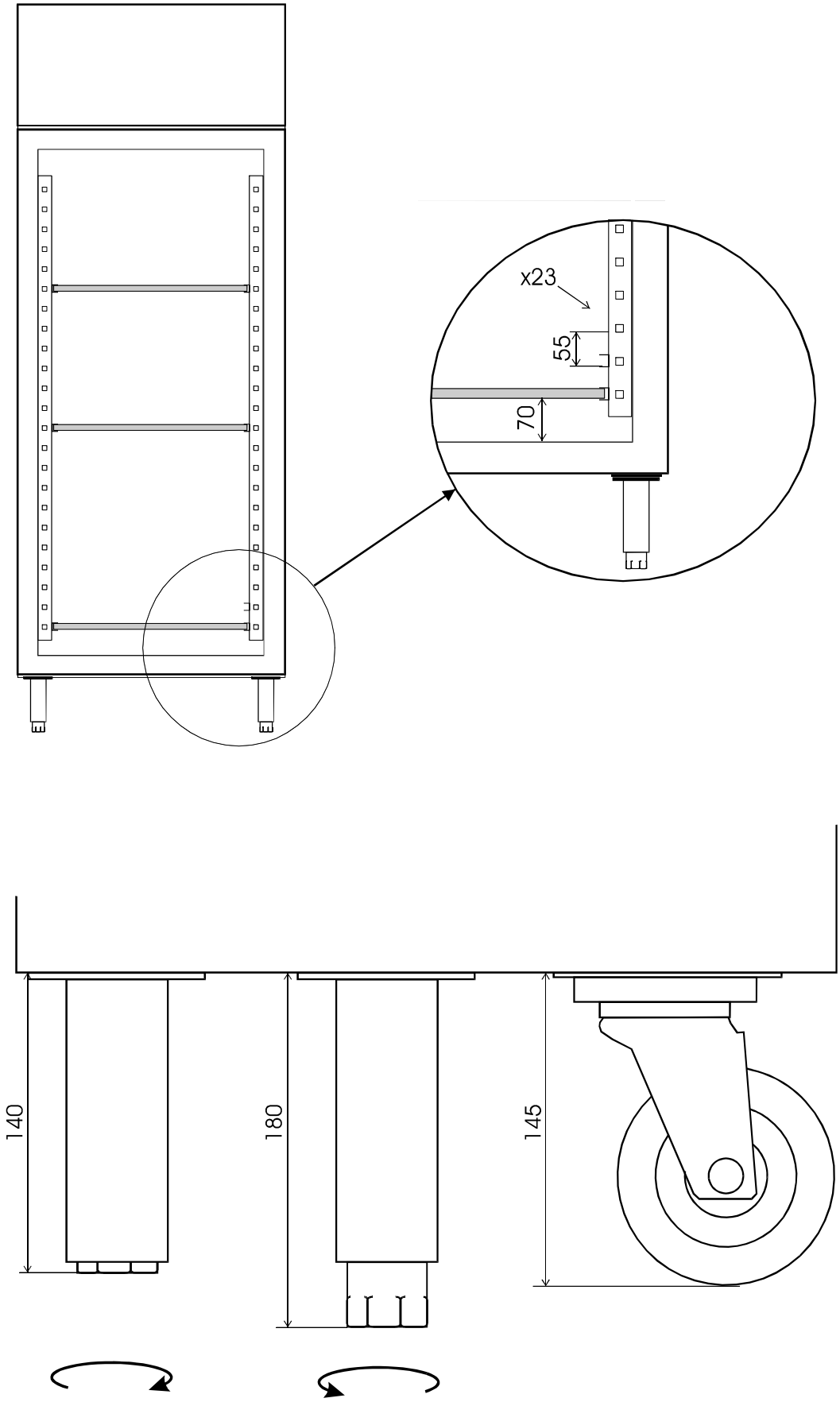
x23
55
70
140
180
145

Technical data

Model	Volume Litres	Dimensions HxWxD mm.	Temperature ºC	Weight nett Kgs.	Voltage V.	Wattage W.	Energy Consumption Kwh/24h
BK850	746	2010x740x990	-2/+10	140	230-240	456	4,7
BF850	746	2010x740x990	-18/-23	143	230-240	1000	9,0
IF850	746	2010x740x990	-18/-23	143	230-240	1000	9,0
RK710	700	2010x740x830	-2/+10	134	230-240	456	4,7
RK720	700	2010x740x830	-2/+10	134	230-240	456	4,7
RK710G	700	2010x740x830	+2/+10	134	230-240	456	4,7
RF710	700	2010x740x830	-18/-23	138	230-240	1000	9,0
RF720	700	2010x740x830	-18/-23	138	230-240	1000	9,0
RK1420	1400	2010x1480x830	-2/+10	198	230-240	650	5,4
RK1440	1400	2010x1480x830	-2/+10	198	230-240	650	5,4
RK1420G	1400	2010x1480x830	+2/+10	198	230-240	650	4,7
RF1420	1400	2010x1480x830	-18/-23	198	230-240	1300	9,6
RF1440	1400	2010x1480x830	-18/-23	198	230-240	1300	9,6

Door heater

All xF models are supplied with an extra door heater for replacement in case of defects.

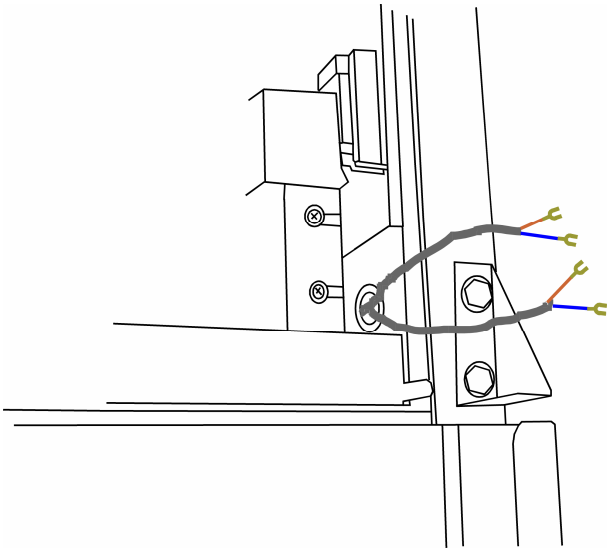

REK33

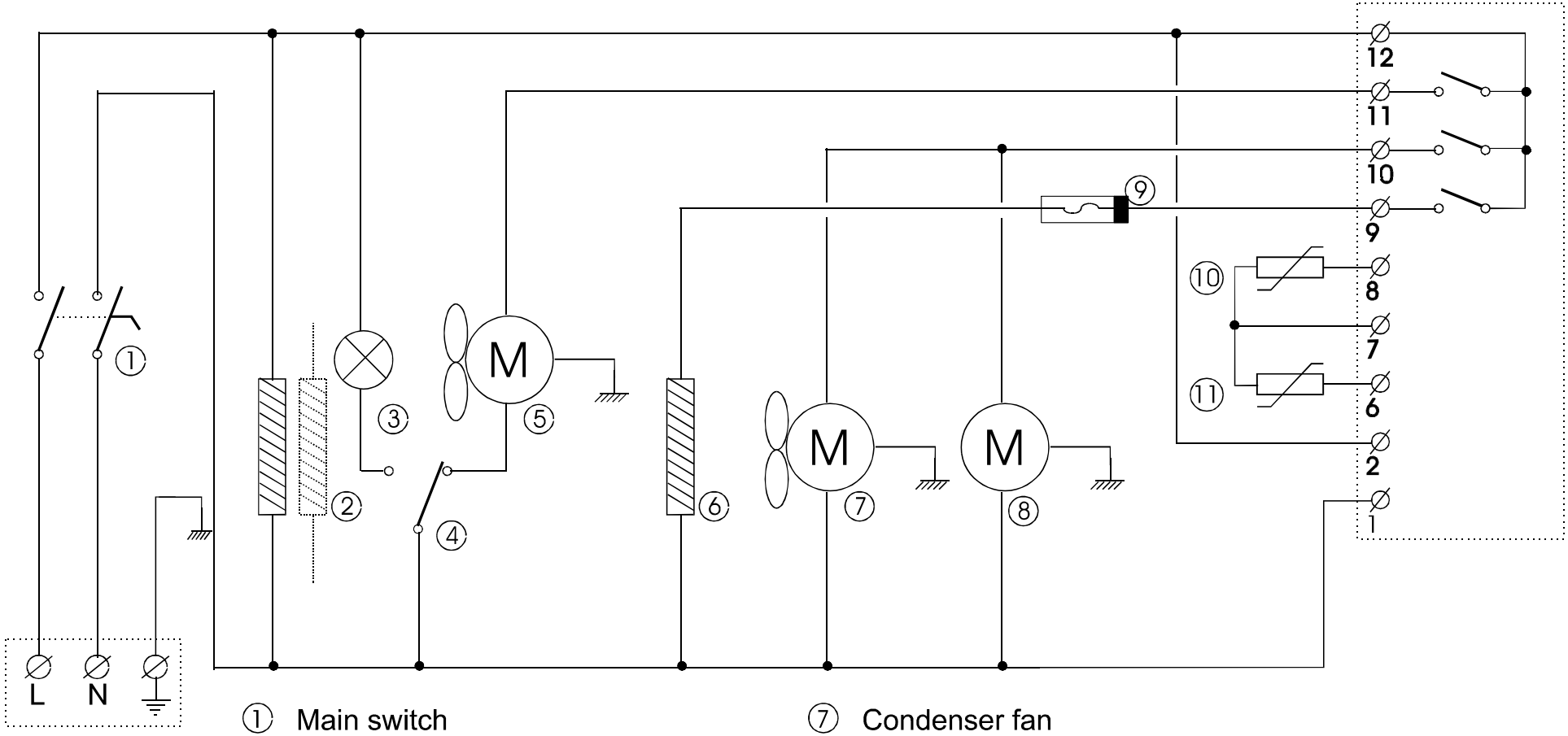

① Main switch

② Door heater (xF only, extra mounted)

③ Internal light (B/R only)

④ Door switch (B/R only)

⑤ Evaporator fan

⑥ Defrost heater

⑦ Condenser fan

⑧ Compressor

⑨ Fuse

⑩ Evaporator probe

⑪ Cabinet probe

Forced air cooling
Electrical system
202-060928

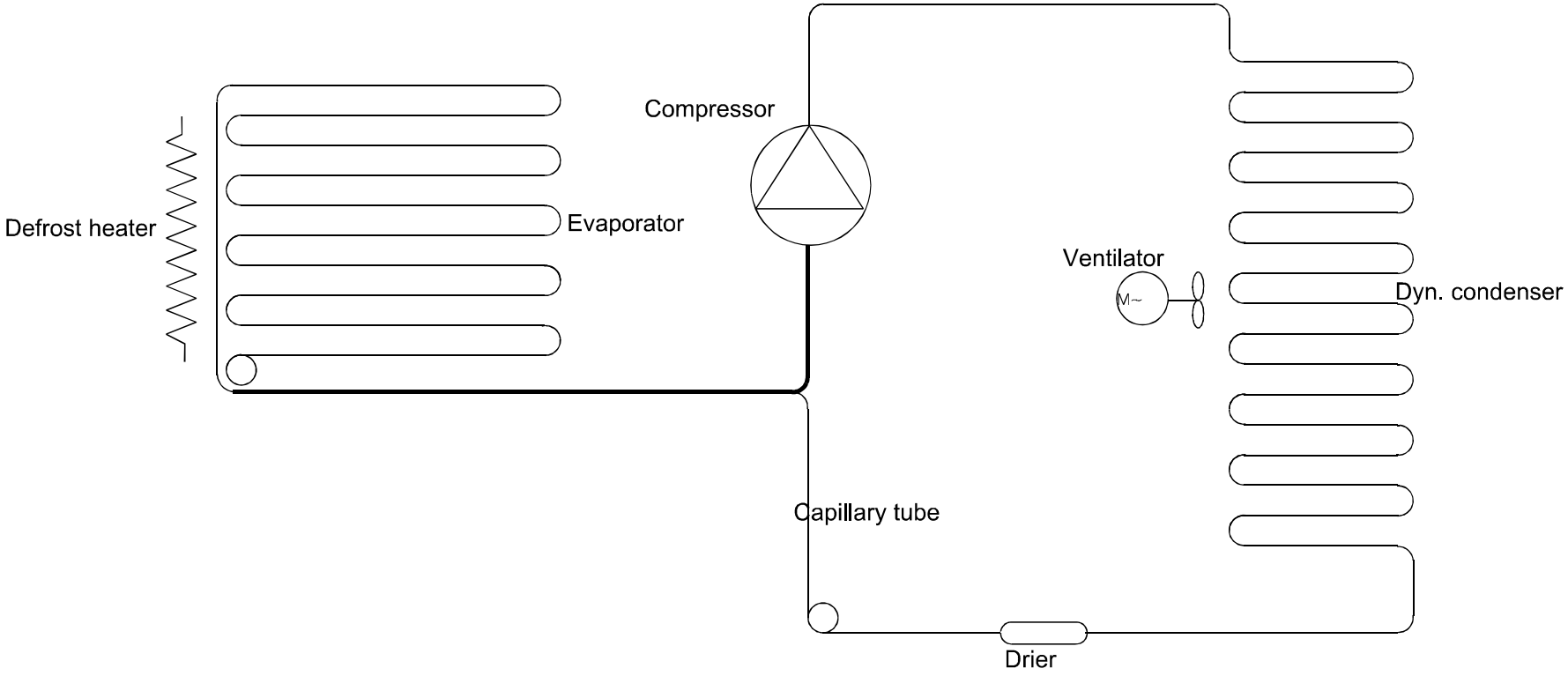

Gastro-Line series
Refrigeration system
201-060928

REK31ED/REK33 (RK710/RK1420/BK850)

Parameter	Description	REK31	REK33
d1	Main Set point	-2 ºC	-2 ºC
d2	Differential (hysteresis)	3 ºC	3 ºC
d3	lower limit of main set point	-2 ºC	-2 ºC
d4	Upper limit of main set point	10 ºC	10 ºC
d5	Minimum time interval between the disactivation and successive activation on compressor	99sec.	300sec.
d6	Max temperature alarm differential	50 ºC	50 ºC
d7	Maximum or minimum temperature alarm delay	0	99
d8	Time interval between defrost cycle	6h	6h
d9	Max defrost cycle time	20min	20min
d10	Defrost –end temperature	5 ºC	7 ºC
d11	Time interval for supplementary defrost cycles	2min	2min
d12	Real temperature display delay at defrost end	30 min	30 min
d13	Compressor function during defrost	0	0
d14	Dripping time	1min	1min
d15	Fan operating mode during normal controller		1
d16	Fan activation delay at controller startup and after defrost		1min
d17	Fan activation temperature at controller startup and after defrosting		6 ºC
d19	Offset ?	-4 ºC	-4 ºC
d22	Unit of measure, 0=C, 1=F	0	0
d23	Compressor function during o probe failure	2	2
d24	Compressor on-time during probe failure	10 min	10 min
d25	Compressor off-time during by probe failure	10 min	10 min
d27	Serial line address		0
d34	First defrost cycle after controller startup	1	1
d38	Minimum temperature alarm differential	40 ºC	40 ºC

REK31ED/REK33 (RK710G/RK1420G)

Parameter	Description	REK31	REK33
d1	Main Set point	0 ºC	0 ºC
d2	Differential (hysteresis)	3 ºC	3 ºC
d3	lower limit of main set point	-2 ºC	-2 ºC
d4	Upper limit of main set point	10 ºC	10 ºC
d5	Minimum time interval between the disactivation and successive activation on compressor	99sec.	300sec.
d6	Max temperature alarm differential	50 ºC	50 ºC
d7	Maximum or minimum temperature alarm delay	0	99
d8	Time interval between defrost cycle	6h	6h
d9	Max defrost cycle time	20min	20min
d10	Defrost –end temperature	5 ºC	7 ºC
d11	Time interval for supplementary defrost cycles	2min	2min
d12	Real temperature display delay at defrost end	30 min	30 min
d13	Compressor function during defrost	0	0
d14	Dripping time	1min	1min
d15	Fan operating mode during normal controller		1
d16	Fan activation delay at controller startup and after defrost		1min
d17	Fan activation temperature at controller startup and after defrosting		6 ºC
d19	Offset ?	-4 ºC	-4 ºC
d22	Unit of measure, 0=C, 1=F	0	0
d23	Compressor function during o probe failure	2	2
d24	Compressor on-time during probe failure	10 min	10 min
d25	Compressor off-time during by probe failure	10 min	10 min
d27	Serial line address		0
d34	First defrost cycle after controller startup	1	1
d38	Minimum temperature alarm differential	40 ºC	40 ºC

REK33 (RF710/RF1420/BF850/IF850)

Parameter	Description	
d1	Main Set point	-22 ºC
d2	Differential (hysteresis)	3 ºC
d3	lower limit of main set point	-24 ºC
d4	Upper limit of main set point	-18 ºC
d5	Minimum time interval between the disactivation and successive activation on compressor	300sec.
d6	Max temperature alarm differential	50 ºC
d7	Maximum or minimum temperature alarm delay	99
d8	Time interval between defrost cycle	6h
d9	Max defrost cycle time	20min
d10	Defrost –end temperature	12 ºC
d11	Time interval for supplementary defrost cycles	2min
d12	Real temperature display delay at defrost end	30 min
d13	Compressor function during defrost	0
d14	Dripping time	1min
d15	Fan operating mode during normal controller	1
d16	Fan activation delay at controller startup and after defrost	1min
d17	Fan activation temperature at controller startup and after defrosting	-6 ºC
d19	Offset ?	-5 ºC
d22	Unit of measure, 0=C, 1=F	0
d23	Compressor function during o probe failure	2
d24	Compressor on-time during probe failure	10 min
d25	Compressor off-time during by probe failure	10 min
d27	Serial line address	0
d34	First defrost cycle after controller startup	1
d38	Minimum temperature alarm differential	40 ºC