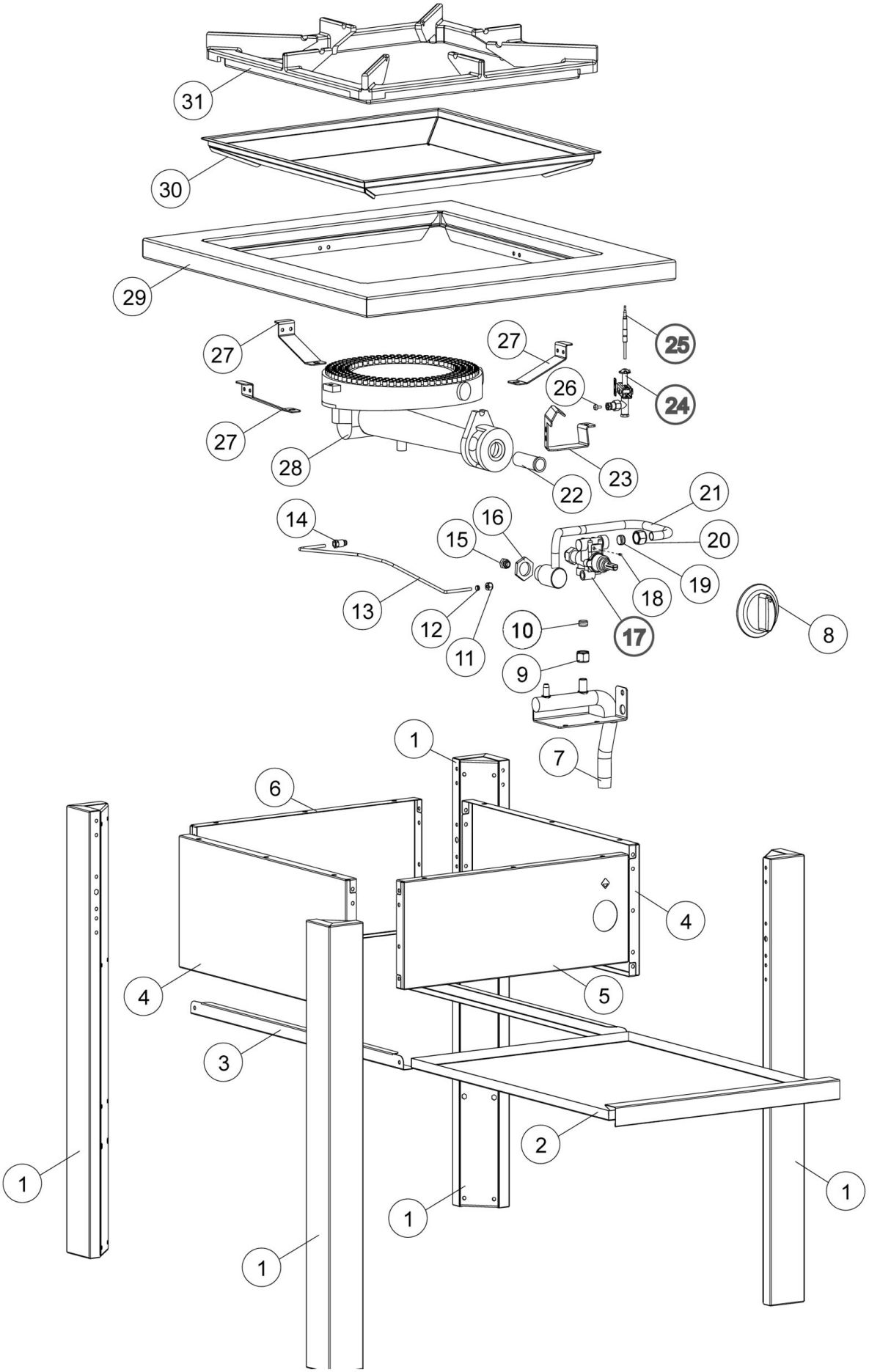

Bartscher	Hockerkocher G-WB 1K1250 Hockerkocher G-WB 1K1250 XL Artikel-Nr.: 1051503, 1051603	Explosionszeichnung 04.09.2019	Seite 1/2

Pos.	Artikelbeschreibung	Description of item	Artikel Nr./ Item No.
1	Standfuß	Base	Auf Anfrage/on request
2	Auffangschublade	Drip drawer	E01362000
3	Auflageschienen-Set	Set of guiding rails	Auf Anfrage/on request
4	Abdeckung	Cover	Auf Anfrage/on request
5	Blende, vorne	Front panel	Auf Anfrage/on request
6	Rückwand	Back panel	Auf Anfrage/on request
7	Gasrampe	Gas ramp	E01361260
8	Knebel	Knob	E00796970
9	Mutter D 12 mm, 20 x 1,5 mm	Nut D 12 mm, 20 x 1,5 mm	024542
10	Doppelkegelring D 12 mm	Double taper seal D 12 mm	024543
11	Verschraubung M10 x 1/4	Screw connection M10 x 1/4	0673500
12	Schneidring	Cutting ring	0MA673600
13	Zündgasleitung	Ignition gas pipe	E01361280
14	Verschraubung z. Gasleitung	Screw connection f. gas pipe	0A011608
15	Düse, Erdgas H-L, D 260, 20 mbar	Nozzle, natural gas H-L,D260,20mbar	02510487
	Düse, Erdgas L, D 290, 20 mbar	Nozzle, natural gas L, D290, 20mbar	02510490
	Düse, Erdgas H-L, D 260, 20 mbar	Nozzle, natural gas H-L,D260,20mbar	02510487
	Düse, Propan, D 160	Nozzle, propane, D 160	02510489
	Düse, Propan, D 160, 50 mbar	Nozzle, propane, D 160, 50 mbar	02510488
16	Mutter	Nut	02530746
17	Gashahn	Gas tap	E01888600
18	By-Pass 240, G20, 20mbar	By-Pass 240, G20, 20mbar	E01361690
	By-Pass 155, G30/G31, 28/30mbar	By-Pass 155, G30/G31, 28/30mbar	E01361700
	By-Pass 140, G30/G31, 50mbar	By-Pass 140, G30/G31, 50mbar	E02510472
19	Mutter D 12 mm, 20 x 1,5 mm	Nut D 12 mm, 20 x 1,5 mm	024542
20	Doppelkegelring D 12 mm	Double taper seal D 12 mm	024543
21	Brennerrohr	Burner tube	E01361270
22	Lufthülse	Air regulation bush	02530749
23	Halterung	Holder	E01361310
24	Zündbrenner m. Allgasdüse, D 20	Ignition burner w. nozzle, D 20	010827
25	Thermoelement	Thermocouple	E01031501500
26	Zünddüse, Erdgas H, D35	Ignition nozzle, natural gas H, D35	07042006
	Zünddüse, Propan/Erdgas, D 20	Ignit.nozzle, propane/nat.gas, D 20	07042005
27	Halterung z. Brenner	Burner holder	E01361300
28	Brenner	Burner	011312
29	Kochmulde	Cooking top	E01361860
30	Halterung	Holder	E01362030
31	Gussrippenrahmen	Pan support	010602