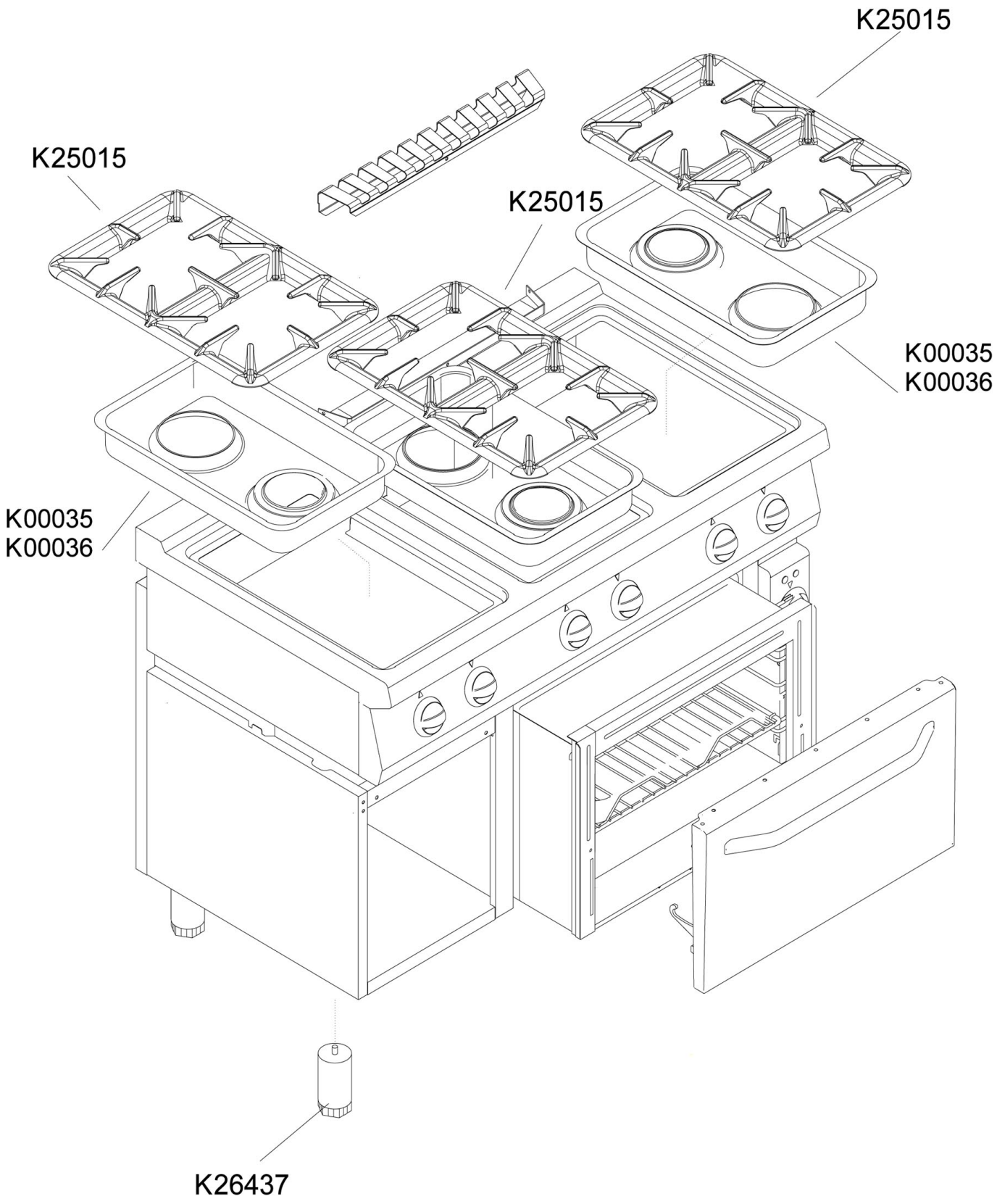

Bartscher	Gasherd 700, B800, 4FL, EBO, Gasherd 700, B1200, 6Fl, EBO 1/1 Artikel-Nr.: 2852441, 2852491	Explosionszeichnung 15.08.2017	Seite 1/4

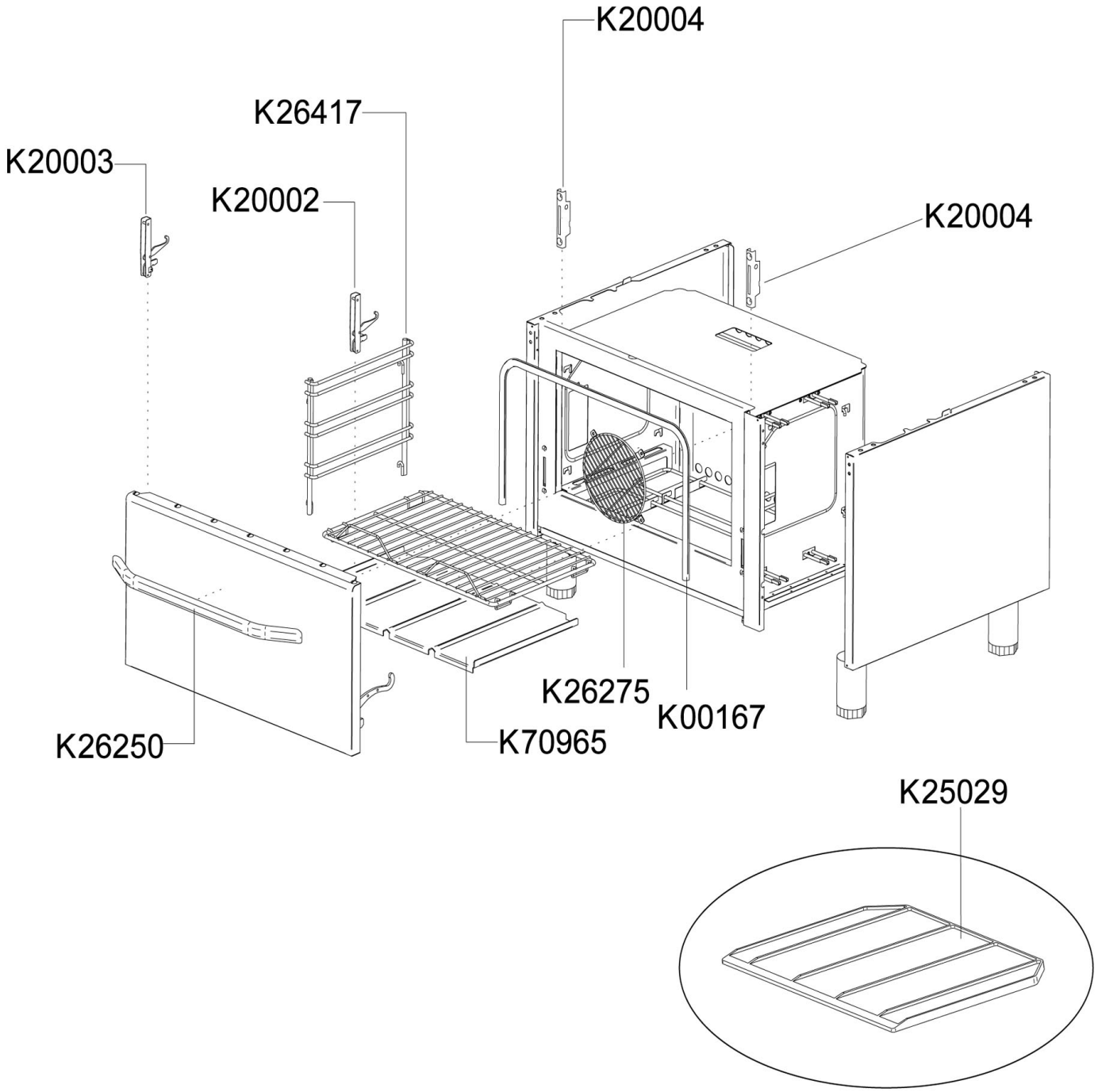

Bartscher	Gasherd 700, B800, 4FL, EBO, Gasherd 700, B1200, 6Fl, EBO 1/1 Artikel-Nr.: 2852441, 2852491	Explosionszeichnung 15.08.2017	Seite 2/4

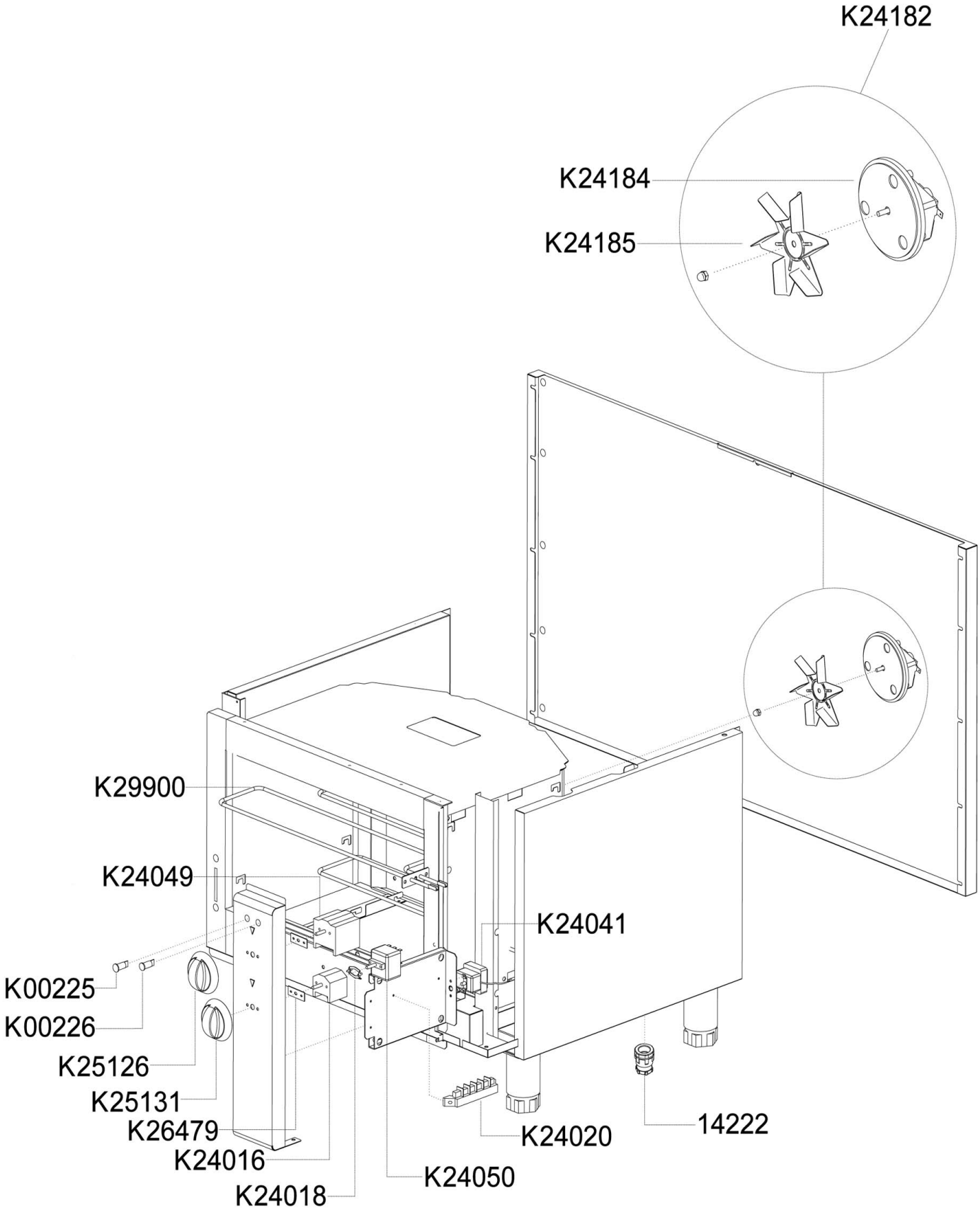

Bartscher	Gasherd 700, B800, 4FL, EBO, Gasherd 700, B1200, 6FI, EBO 1/1 Artikel-Nr.: 2852441, 2852491	Explosionszeichnung 15.08.2017	Seite 3/4

Pos.	Artikelbeschreibung	Description of item	Artikel Nr./Item No.
14222	Zugentlastung PG21	Strain relief PG21	049051
K00035	Fettauffangbecken, 3,6 kW vorne	Grease drip cont., 3,6 kW in the front	049101
K00036	Fettauffangbecken, 5,5 kW vorne	Grease drip cont., 5,5 kW in the front	049102
K00167	Dichtung	Sealing	049963
K00225	Kontrolllampe orange	Orange indicator light	E0K00225
K00226	Kontrolllampe grün	Green indicator light	E0K00226
K20002	Türscharnierset z. Backofen	Door hinge set f. oven	E0BN6A0359
K20003			
K20004	Gegenstück z. Türscharnier	Counterpiece f. door hinge	E0MA1304500
K24016	Hauptschalter, 4-polig	Main switch, 4-pole	016933
K24018	Halteklammer z. Thermostat	Holding clamp f. thermostat	018276
K24020	Anschlussklemme	Terminal clamp	06050577
K24041	Sicherheitsthermostat L.120	Safety thermostat L.120	049389
K24049	Wahlschalter, 7 Positionen	Selection switch, 7 positions	049106
K24050	Thermostat 50 - 305° C, dreiphasig	Thermostat, triphase, 50 - 305° C	049113
K24182	Lüftermotor m. Flügel	Fan motor with blades	E0K24182
K24184			
K24185			
K25015	Gussrippenrahmen	Pan support	049060
K25029	Backofenboden, Guss	Oven bottom, cast iron	049956
K25126	Knebel	Knob	049360
K25131	Knebel	Knob	E0K25131
K26275	Schutzgitter	Protective grid	049119
K26250	Türgriff z. Backofen	Door handle f. oven	049118
K26417	Rostauflage L/R	Grid rail L/R	049955
K26437	Fuß H130/190, mit Gewinde	Base H130/190, with thread	E026437
	Fuß komplett, H150/200	Complete base, H150/200	049014
	Fuß H130/190, mit Gewinde	Base H130/190, with thread	E026437
K26479	Dichtung	Sealing	E0K26479
K29900	Heizkörper, 900 W, 230 V	Heating element, 900 W, 230 V	049107
K70965	Backofenboden, Stahl	Oven bottom, steel	E0K70965