# Anschlussplan UC-Serie

## Abmessungen

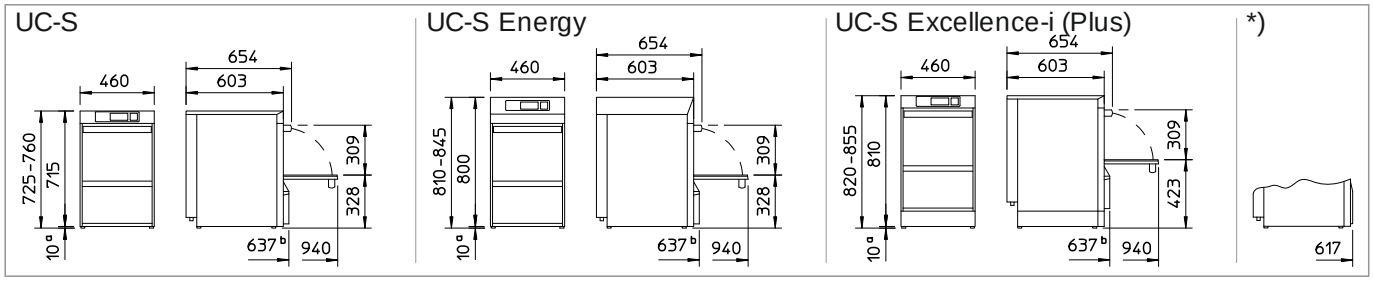


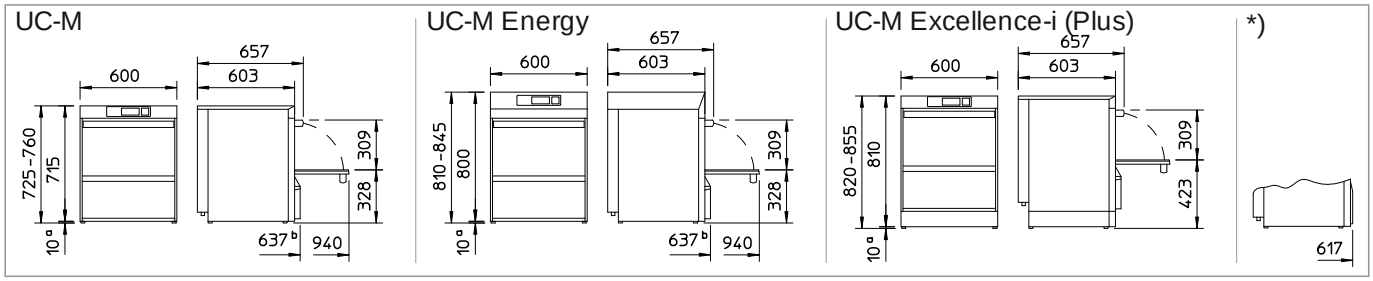


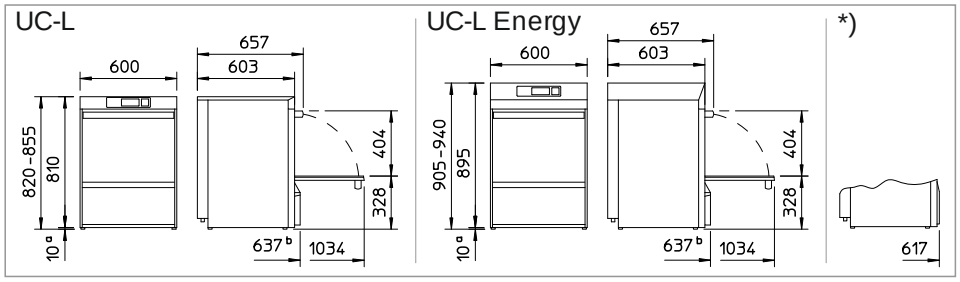


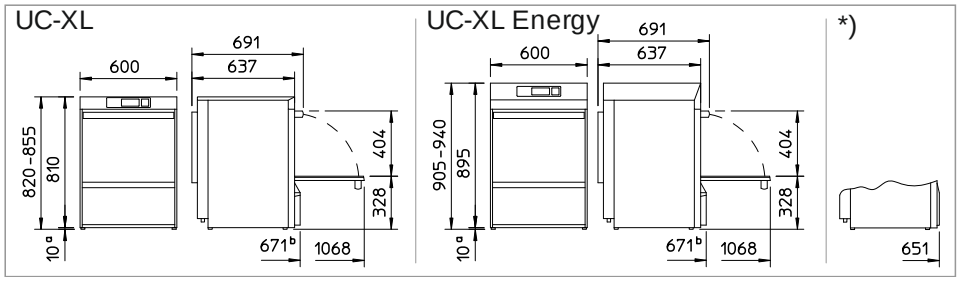


[a] Durch Entfernen der Maschinenfüße verringert sich die Maschinenhöhe um 10 mm.
[b] Ohne eingebaute Vorratsbehälter für Reiniger und Klarspüler verringert sich die Tiefe um 20 mm.
*) Darstellung ohne eingebaute Behälter für Reiniger und Klarspüler.

Nischenmaße für den Einbau der Maschine in eine Theke siehe Seite 6.



89014349-00-de; 29.05.2019; msch
Technische Änderungen vorbehalten

## Position der Anschlüsse

UC-S, UC-S Energy

UC-M, UC-M Energy
UC-L, UC-L Energy
UC-XL, UC-XL Energy

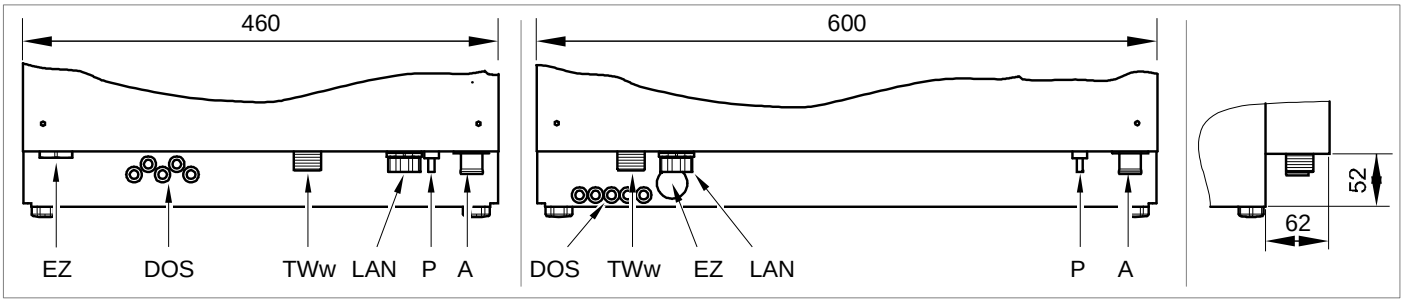


Ansicht von hinten | Ansicht von hinten | Seitenansicht

UC-S Excellence-i(Plus)

UC-M Excellence-i(Plus)

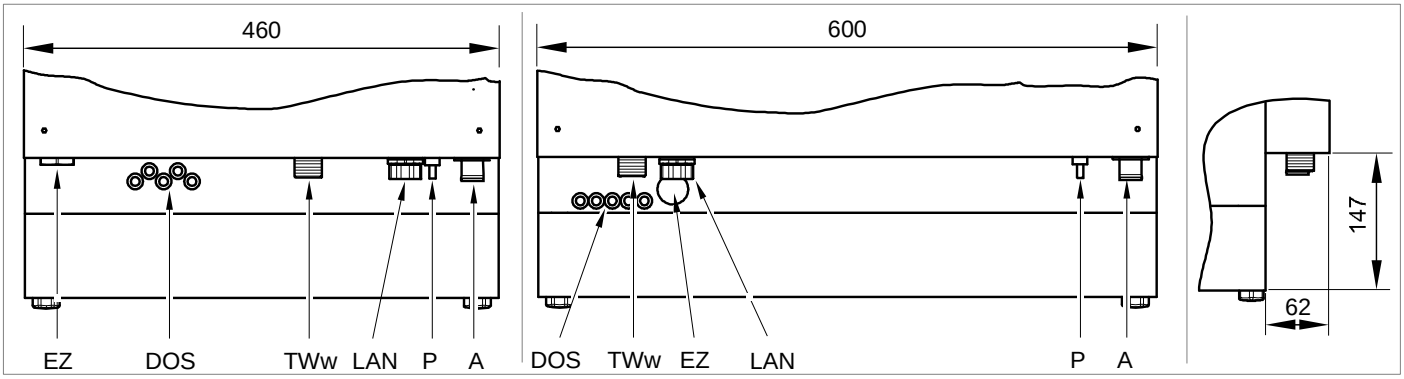


Ansicht von hinten | Ansicht von hinten | Seitenansicht

| | | |
|---|---|---|
| EZ | | Einführung für Netzanschlussleitung |
| DOS | | Einführung für Schläuche (Reiniger / Klarspüler) und Kabel |
| TWw | | Frischwasseranschluss (G ¾“, Außengewinde) |
| LAN | | Anschluss für Patchkabel CAT.7 (Buchse RJ45) (falls die Maschine vernetzt werden soll) |
| P | ⏚ | Anschluss für bauseitiges Potentialausgleichssystem |
| A | | Abwasseranschluss; Ablaufpumpe eingebaut |

## Zubehör

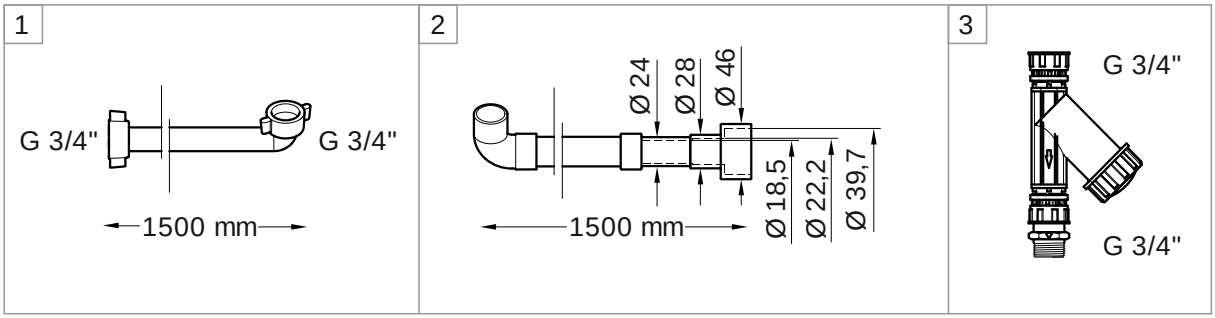


| | | |
|---|---|---|
| 1 | flexibler Zulaufschlauch | an Punkt TWw anschließen |
| 2 | flexibler Ablaufschlauch | an Punkt A anschließen |
| 3 | Schmutzfänger | zwischen Wasserabsperrventil und Zulaufschlauch einbauen |

## Installationsplan

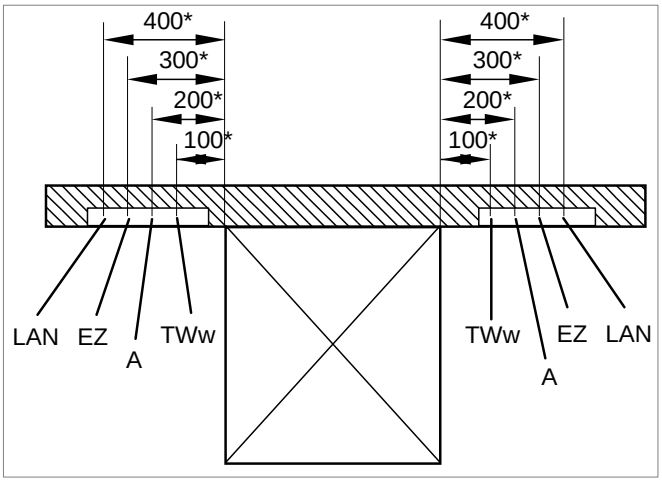


* Die genauen Maße müssen unter Berücksichtigung der bauseitigen Gegebenheiten festgelegt werden. Abmessungen der Maschine siehe Seite 1.

| | |
|---|---|
| LAN | Netzwerkdose RJ45 (falls die Maschine vernetzt werden soll) |
| EZ | Elektroanschluss |
| A | Abwasseranschluss |
| TWw | Frischwasseranschluss |

**Wichtig!**
**Die bauseitigen Anschlüsse links oder rechts neben der Maschine vorsehen.**
**Bei allen elektrischen und hydraulischen Anschlussarbeiten die örtlichen und länderspezifischen Vorschriften beachten.**
**Nur bei ausgeschaltetem bauseitigem Netztrennschalter ist die Maschine spannungsfrei.**
**Maschine in Potentialausgleich einbeziehen.**

**Zulaufschlauch**
**Alte, vorhandene Schläuche dürfen nicht wieder verwendet werden.**
**Der Zulaufschlauch darf nicht gekürzt oder beschädigt werden.**

**Netzanschlussleitung (Typ H07 RN-F)**
**Wenn die Netzanschlussleitung dieses Gerätes beschädigt wird, muss sie durch den Hersteller oder seinen Kundendienst oder eine ähnlich qualifizierte Person ersetzt werden, um Gefährdungen zu vermeiden.**

## Frischwasseranschluss (G ¾“ Außengewinde)

| | | | |
|---|---|---|---|
| Position | ca. 400 mm über fertigem Fußboden neben der Maschine | | |
| Wasserqualität | Das Frischwasser muss in mikrobiologischer Hinsicht Trinkwasserqualität besitzen | | |
| Zulaufwassertemperatur | Standard | max. 60 °C | |
| | Energy | max. 20 °C | |
| | Cool | max. 20 °C | |
| | UC Excellence-i / -iPlus | max. 35 °C | |
| Wasserhärte | | Maschinen ohne eingebauten Enthärter | Maschinen mit eingebautem Enthärter |
| | Standard, Energy, Cool | ≤ 3 °dH (3,8 °e / 5,34°TH / 0,54 mmol/l) Empfehlung, damit die Maschine nicht verkalkt. | ≤ 31 °dH (37,6 °e / 53,4°TH / 5,35 mmol/l) |
| | UC Excellence-i | ≤ 35 °dH (43,9 °e; 62,3 °TH; 6,3 mmol/l) | — |
| | UC Excellence-iPlus | — | ≤ 31 °dH (37,6 °e / 53,4°TH / 5,35 mmol/l) |
| Mindestfließdruck | Standard, Cool | 100 kPa (1,0 bar) | |
| | Energy | 150 kPa (1,5 bar) | |
| | UC Excellence-i / -iPlus | 140 kPa (1,4 bar) | |
| Maximaler Eingangsdruck (Staudruck) | 600 kPa (6,0 bar) | | |
| Durchflussmenge | Standard, Cool | mind. 4 l/min | |
| | Energy | mind. 3 l/min | |
| | UC Excellence-i / -iPlus | mind. 4 l/min | |

## UC Excellence-i / UC Excellence-iPlus

**Grenzwerte für das Rohwasser**

| | |
|---|---|
| Elektrische Leitfähigkeit (bei 25 °C) | < 1200 µS/cm |
| Chlor | < 0,2 mg/l |
| Silikat (als $SiO_2$) | < 30 mg/l |



89014349-00-de; 29.05.2019; msch
Technische Änderungen vorbehalten

## Abwasseranschluss

| | |
|---|---|
| Position | max. 600 mm über fertigem Fußboden<br>neben der Maschine |
| Ausführung | Siphon bauseitig |

## Elektroanschluss

| | |
|---|---|
| Position | ca. 300 mm über fertigem Fußboden<br>neben der Maschine |
| Ausführung | Wandanschlussdose für Maschinen ohne Netzstecker<br>Netzsteckdose für Maschinen mit Netzstecker<br>Netztrennschalter mit allpoliger Trennung vom Netz und mind. 3 mm Kontaktöffnungsweite<br>Zusätzliche Empfehlung: allstromsensitiver Fehlerstromschutzschalter der Klasse B mit einem Auslösestrom von 30 mA (DIN VDE 0664) |
| Absicherung | abhängig vom Gesamtanschlusswert der Maschine |
| Netzanschlussleitung | 3000 mm lang (optionales Zubehör)<br>Querschnitt: 2,5 $mm^2$<br>Anschluss gemäß Betriebsanleitung falls nicht angeschlossen |

## Netzwerkanschluss (nur bei CONNECTED WASH, Variante LAN)

| | |
|---|---|
| Position | ca. 700 mm über fertigem Fußboden<br>neben der Maschine |
| Ausführung | RJ45 |

## Installationsplan UC Excellence-i(Plus)

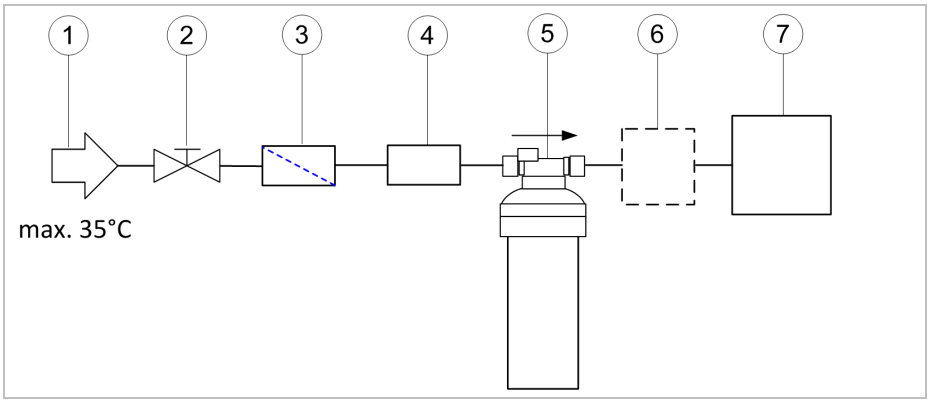


| | |
|---|---|
| 1 | Wasserzulauf (max. 35 °C) |
| 2 | Wasserabsperrventil (bauseitig) |
| 3 | Schmutzfänger (im Lieferumfang enthalten) |
| 4 | Rückflussverhinderer Typ EA (im Lieferumfang enthalten)<br>Bei Installationen in Großbritannien muss ein Rückflussverhinderer Typ ED mit WRAS-Zulassung eingebaut werden |
| 5 | Aktivkohlefilter (im Lieferumfang enthalten) |
| 6 | optionaler Enthärter (erhöht die Leistung des Umkehrosmosemoduls bei Maschinen ohne eingebauten Enthärter) |
| 7 | UC Excellence-i(Plus) |

## Gesamtanschlusswerte

### Standard

| Spannung | Absicherung | Gesamtanschlusswert maximal |
|---|---|---|
| 380 V - 415 V, 3N~, 50/60 Hz | 10 A | 6,0 kW |
| 380 V - 415 V, 3N~, 50/60 Hz | 15 A | 7,7 kW |
| 380 V - 415 V, 3N~, 50/60 Hz | 16 A | 7,9 kW |
| 380 V - 415 V, 3N~, 50/60 Hz | 20 A | 9,7 kW |
| 220 V - 230 V, 1N~, 50/60 Hz | 10 A | 1,8 kW |
| 220 V - 240 V, 1N~, 50/60 Hz | 13 A | 2,6 kW |
| 220 V - 240 V, 1N~, 50/60 Hz | 15 A | 2,9 kW |
| 220 V - 240 V, 1N~, 50/60 Hz | 16 A | 3,2 kW |
| 220 V - 230 V, 1N~, 50/60 Hz | 20 A | 4,1 kW |
| 200 V, 2~, 50/60 Hz | 20 A | 3,3 kW |
| 200 V, 3~, 50/60 Hz | 25 A | 6,9 kW |
| 230 V, 2~, 50/60 Hz | 16 A | 3,0 kW |
| 230 V, 3~, 50/60 Hz | 25 A | 7,3 kW |

### UC-x Cool

| Spannung | Absicherung | Gesamtanschlusswert maximal |
|---|---|---|
| 380 V - 415 V, 3N~, 50/60 Hz | 16 A | 6,1 kW |
| 220 V - 240 V, 1N~, 50/60 Hz | 16 A | 3,4 kW |
| 220 V - 230 V, 1N~, 50/60 Hz | 20 A | 4,2 kW |

### UC-x HighTemp

| Spannung | Absicherung | Gesamtanschlusswert maximal |
|---|---|---|
| 380 V - 415 V, 3N~, 50/60 Hz | 16 A | 7,9 kW |

### UC-x ThermoPlus

| Spannung | Absicherung | Gesamtanschlusswert maximal |
|---|---|---|
| 380 V - 415 V, 3N~, 50/60 Hz | 16 A | 6,1 kW |
| 220 V - 240 V, 1N~, 50/60 Hz | 16 A | 3,4 kW |
| 220 V - 230 V, 1N~, 50/60 Hz | 20 A | 4,2 kW |

### UC-S Excellence-i(Plus) / UC-M Excellence-i(Plus)

| Spannung | Absicherung | Gesamtanschlusswert maximal |
|---|---|---|
| 380 V - 415 V, 3N~, 50/60 Hz | 10 A | 6,2 kW |
| 380 V - 415 V, 3N~, 50/60 Hz | 15 A | 7,9 kW |
| 380 V - 415 V, 3N~, 50/60 Hz | 16 A | 8,1 kW |
| 380 V - 415 V, 3N~, 50/60 Hz | 20 A | 9,9 kW |
| 220 V - 230 V, 1N~, 50/60 Hz | 10 A | 2,0 kW |
| 220 V - 240 V, 1N~, 50/60 Hz | 16 A | 3,4 kW |
| 200 V, 2~, 50/60 Hz | 20 A | 3,5 kW |
| 200 V, 3~, 50/60 Hz | 25 A | 7,1 kW |
| 230 V, 2~, 50/60 Hz | 16 A | 3,2 kW |
| 230 V, 3~, 50/60 Hz | 25 A | 7,5 kW |

### UC-S Excellence-i(Plus) / UC-M Excellence-i(Plus) in Cool-Ausführung

| Spannung | Absicherung | Gesamtanschlusswert maximal |
|---|---|---|
| 380 V - 415 V, 3N~, 50/60 Hz | 16 A | 6,3 kW |
| 220 V - 240 V, 1N~, 50/60 Hz | 16 A | 3,6 kW |
| 220 V - 230 V, 1N~, 50/60 Hz | 20 A | 4,4 kW |

## Nischenmaße

Falls die Maschine in eine Theke eingebaut werden soll, müssen folgende Nischenmaße beachtet werden.
Die Befestigung der Maschine innerhalb der Theke ist nicht notwendig.
Verwenden Sie in der Umgebung der Maschine Möbel, die für den gewerblichen Bereich geeignet sind, um eine Beschädigung durch Wasserdampf zu vermeiden.

### Standard

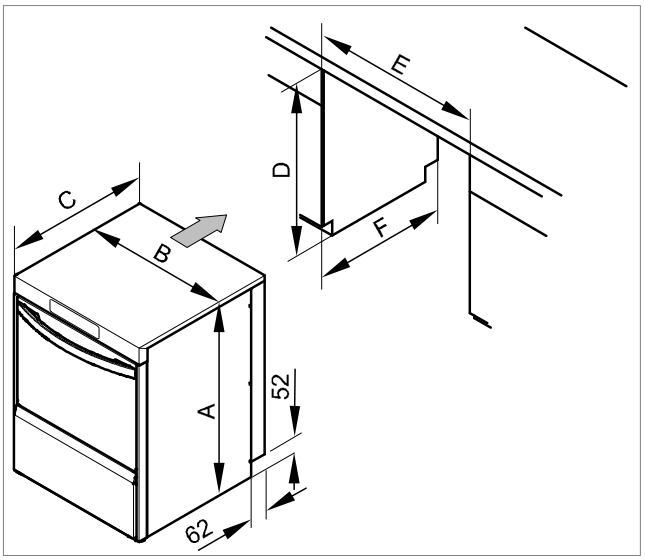


Damit die Maschine im eingebauten Zustand leicht in der Höhe ausgerichtet werden kann, empfehlen wir die Montage auf 3 Stellfüßen.

Vor dem Einschieben in die Nische die beiden hinteren Stellfüße (1 / 2) entfernen.

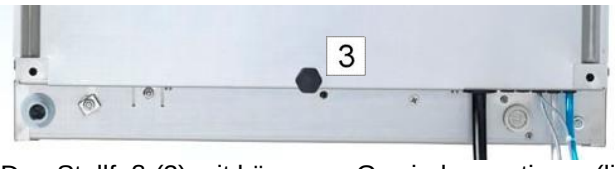


Den Stellfuß (3) mit kürzerem Gewinde montieren (liegt in der Maschine).

| | UC-S | UC-M | UC-L | UC-XL | UC-S Energy | UC-M Energy | UC-L Energy | UC-XL Energy |
|---|---|---|---|---|---|---|---|---|
| A | $725^{+35}$ | $725^{+35}$ | $820^{+35}$ | $820^{+35}$ | $810^{+35}$ | $810^{+35}$ | $905^{+35}$ | $905^{+35}$ |
| B | 460 | 600 | 600 | 600 | 460 | 600 | 600 | 600 |
| C | 603 | 603 | 603 | 637 | 603 | 603 | 603 | 637 |
| D | 730-750 | 730-750 | 825-845 | 825-845 | 815-835 | 815-835 | 910-930 | 910-930 |
| E | 470-480 | 610-620 | 610-620 | 610-620 | 470-480 | 610-620 | 610-620 | 610-620 |
| F | 605 | 605 | 605 | 640 | 605 | 605 | 605 | 640 |

Maße in mm
Weitere Maschinenmaße siehe Seite 1

### UC Excellence-i / UC Excellence-iPlus

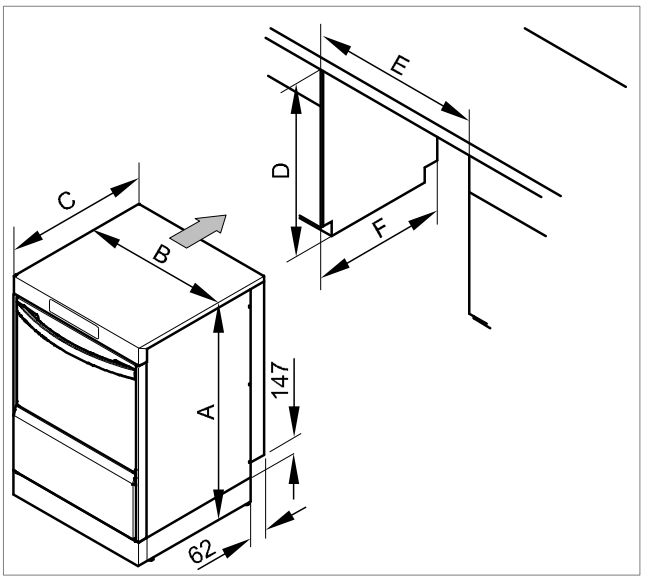


| UC-S Excellence-i<br>UC-S Excellence-iPlus | | UC-M Excellence-i<br>UC-M Excellence-iPlus | |
|---|---|---|---|
| A | $820^{+35}$ | A | $820^{+35}$ |
| B | 460 | B | 600 |
| C | 603 | C | 603 |
| D | 825-855 | D | 825-855 |
| E | 470-480 | E | 610-620 |
| F | 605 | F | 605 |

Die Maschine kann auch ohne Füße aufgestellt werden. Dann kann sie jedoch nicht mehr ausgerichtet werden.
Höhe der Maschine ohne Füße: $810^{+5}$ mm

Maße in mm